CALIDAD E INNOVACIÓN

CATÁLOGO 2024

GUÍA DE CÓDIGOS

Con el objeto de optimizar el uso de este catálogo, mostramos a continuación una serie de conceptos, cada uno con una serie de letras o números codificados, los cuales componen las referencias de nuestros cerrojos.

Conceptos	MODELO	TAMAÑO	TERMINACIÓN	CILINDRO	TIPO LLAVE	LLAVES
Codificación	Llave interior y exterior (**A**) Llave exterior y botón interior (**B**)	Grande (**1**) Mediano (**2**) Pequeño (**3**) Pera (**4**)	Pintado (**P**) Niquelado (**N**) Antióxido (**AN**)	45 mm (**-**) 50 mm (**5**) 70 mm (**7**) 90 mm (**9**) Sin cilindro (**S**)	Serreta (**-**) Punto (**U**)	Distinta llave (**-**) Misma llave (**I**)
Referencia	A	2	P	S	U	I

Ejemplos

Mostramos dos ejemplos didácticos para mayor comprensión:

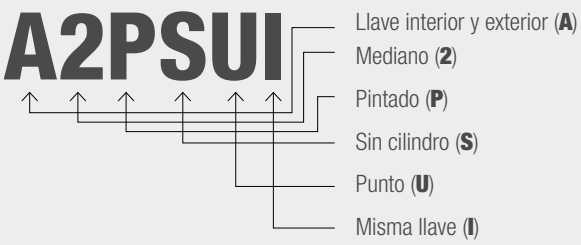

ÍNDICE

ÍNDICE CATÁLOGO CERROJOS

CERROJOS LLAVE SERRETA.....4

Cerrojos modelo A llave serreta.....5

Cerrojos modelo B llave serreta.....19

CERROJOS LLAVE PUNTO.....28

Cerrojos modelo A llave punto.....29

Cerrojos modelo B llave punto.....35

PRODUCTOS MODELO C.....38

Candados de seguridad llave serreta.....39
Candados de seguridad llave punto.....40
Cerraduras de embutir de 60/70 llave serreta dorado/niquelado.....41
Cerraduras de embutir de 60/70 llave punto dorado/niquelado.....42
Cilindros de 30x30 llave serreta dorado/niquelado.....43
Cilindros de 30x30 llave punto dorado/niquelado.....44
Escudo de seguridad perfil europeo.....45
Cerraduras laterales para puertas enrollables llave punto.....46
Cerraduras para embutir en suelo llave punto forma cuadrada.....47
Cerraduras para embutir en suelo llave punto forma circular.....48
Cerraduras para puertas basculantes.....49
Cerrojos para cancela con candado llave serreta.....50
Cerrojos para cancela con candado llave punto.....51
Cerrojo para cancela sin cierre.....52
Pestilleras eléctricas.....53
Tiradores de pomos.....54
Cuarterones.....55
Herraje para puerta basculante de muelle.....56
Puntas de lanzas.....59

CAYS®

CERROJOS

LLAVE SERRETA

CAYS®

CERROJOS LLAVE SERRETA

MODELO

A

A1P

CERROJO PINTADO

LLAVE SERRETA INTERIOR Y EXTERIOR

REF.	Modelo	Tamaño	Terminación	Cilindro	Tipo llave
A1P	Llave interior y exterior (A)	Grande (1)	Pintado (P)	Redondo 45 mm	-
A1PI	Llave interior y exterior (A)	Grande (1)	Pintado (P)	Redondo 45 mm	Iguales (I)
A1P5	Llave interior y exterior (A)	Grande (1)	Pintado (P)	Redondo 50 mm (5)	-
A1P5I	Llave interior y exterior (A)	Grande (1)	Pintado (P)	Redondo 50 mm (5)	Iguales (I)
A1P7	Llave interior y exterior (A)	Grande (1)	Pintado (P)	Redondo 70 mm (7)	-
A1P7I	Llave interior y exterior (A)	Grande (1)	Pintado (P)	Redondo 70 mm (7)	Iguales (I)
A1P9	Llave interior y exterior (A)	Grande (1)	Pintado (P)	Redondo 90 mm (9)	-
A1P9I	Llave interior y exterior (A)	Grande (1)	Pintado (P)	Redondo 90 mm (9)	Iguales (I)

Acotaciones

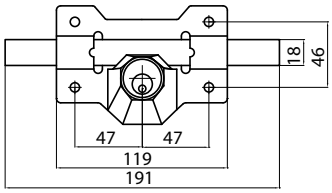

Compatibilidad con cerrojos del mercado

Modo de envase

Siempre se suministran cajas completas.
Según tamaño cilindro.

Cilindro 45 / 50
10 y 20 unidades

Cilindro 70
10 y 20 unidades con cilindro de 70 mm

Cilindro 90
6 unidades con cilindro de 90 mm

Contenido caja

- 1 Cerrojo
- 1 Pestillera
- 8 Tornillos
- 1 Embellecedor
- 3 Tornillos embellecedor
- 3 Llaves de latón

*Todos los cerrojos se pueden suministrar con la misma llave y en diferentes modelos.
*Todos los cerrojos se pueden suministrar con llaves diferentes y una sola llave maestra.
*Estos modelos de cerrojos pueden igualar sus llaves con nuestros candados de seguridad, cerraduras de embutir de 60 y 70 y nuestras cerraduras de cancelas derechas e izquierdas.

A1N

CERROJO NIQUELADO

LLAVE SERRETA INTERIOR Y EXTERIOR

REF.	Modelo	Tamaño	Terminación	Cilindro	Tipo llave
A1N	Llave interior y exterior (A)	Grande (1)	Niquelado (N)	Redondo 45 mm	-
A1NI	Llave interior y exterior (A)	Grande (1)	Niquelado (N)	Redondo 45 mm	Iguales (I)
A1N5	Llave interior y exterior (A)	Grande (1)	Niquelado (N)	Redondo 50 mm (5)	-
A1N5I	Llave interior y exterior (A)	Grande (1)	Niquelado (N)	Redondo 50 mm (5)	Iguales (I)
A1N7	Llave interior y exterior (A)	Grande (1)	Niquelado (N)	Redondo 70 mm (7)	-
A1N7I	Llave interior y exterior (A)	Grande (1)	Niquelado (N)	Redondo 70 mm (7)	Iguales (I)
A1N9	Llave interior y exterior (A)	Grande (1)	Niquelado (N)	Redondo 90 mm (9)	-
A1N9I	Llave interior y exterior (A)	Grande (1)	Niquelado (N)	Redondo 90 mm (9)	Iguales (I)

Acotaciones

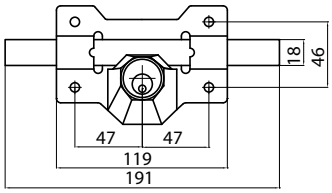

Compatibilidad con cerrojos del mercado

Modo de envase

Siempre se suministran cajas completas.
Según tamaño cilindro.

Cilindro 45 / 50
10 y 20 unidades

Cilindro 70
10 y 20 unidades con cilindro de 70 mm

Cilindro 90
6 unidades con cilindro de 90 mm

Contenido caja

- 1 Cerrojo
- 1 Pestillera
- 8 Tornillos
- 1 Embellecedor
- 3 Tornillos embellecedor
- 3 Llaves de latón

*Todos los cerrojos se pueden suministrar con la misma llave y en diferentes modelos.
*Todos los cerrojos se pueden suministrar con llaves diferentes y una sola llave maestra.
*Estos modelos de cerrojos pueden igualar sus llaves con nuestros candados de seguridad, cerraduras de embutir de 60 y 70 y nuestras cerraduras de cancelas derechas e izquierdas.

A2P

CERROJO PINTADO

LLAVE SERRETA INTERIOR Y EXTERIOR

REF.	Modelo	Tamaño	Terminación	Cilindro	Tipo llave
A2P	Llave interior y exterior (A)	Mediano (2)	Pintado (P)	Redondo 45 mm	-
A2PI	Llave interior y exterior (A)	Mediano (2)	Pintado (P)	Redondo 45 mm	Iguales (I)
A2P5	Llave interior y exterior (A)	Mediano (2)	Pintado (P)	Redondo 50 mm (5)	-
A2P5I	Llave interior y exterior (A)	Mediano (2)	Pintado (P)	Redondo 50 mm (5)	Iguales (I)
A2P7	Llave interior y exterior (A)	Mediano (2)	Pintado (P)	Redondo 70 mm (7)	-
A2P7I	Llave interior y exterior (A)	Mediano (2)	Pintado (P)	Redondo 70 mm (7)	Iguales (I)
A2P9	Llave interior y exterior (A)	Mediano (2)	Pintado (P)	Redondo 90 mm (9)	-
A2P9I	Llave interior y exterior (A)	Mediano (2)	Pintado (P)	Redondo 90 mm (9)	Iguales (I)

✱ **Antióxido:** Estos modelos de cerrojos pueden fabricarse con cuadrado especial antióxido **(AN)**

Acotaciones

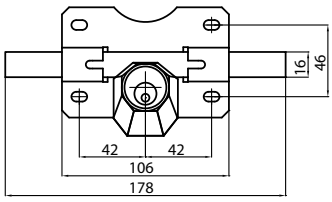

Compatibilidad con cerrojos del mercado

Modo de envase

Siempre se suministran cajas completas.
Según tamaño cilindro.

Cilindro 45 / 50
12 y 25 unidades

Cilindro 70
10 y 20 unidades con cilindro de 70 mm

Cilindro 90
6 unidades con cilindro de 90 mm

Contenido caja

- 1 Cerrojo
- 1 Pestillera
- 8 Tornillos
- 1 Embellecedor
- 3 Tornillos embellecedor
- 3 Llaves de latón

*Todos los cerrojos se pueden suministrar con la misma llave y en diferentes modelos.
*Todos los cerrojos se pueden suministrar con llaves diferentes y una sola llave maestra.
*Estos modelos de cerrojos pueden igualar sus llaves con nuestros candados de seguridad, cerraduras de embutir de 60 y 70 y nuestras cerraduras de cancelas derechas e izquierdas.

A2PS

CERROJO PINTADO

LLAVE SERRETA INTERIOR
SIN BOMBILLO EXTERIOR

REF.	Modelo	Tamaño	Terminación	Cilindro	Tipo llave
A2PS	Llave interior (A)	Mediano (2)	Pintado (P)	-	-
A2PSI	Llave interior (A)	Mediano (2)	Pintado (P)	-	Iguales (I)

✱ **Antióxido:** Estos modelos de cerrojos pueden fabricarse con cuadrado especial antióxido **(AN)**

Acotaciones

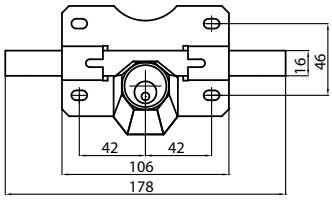

Compatibilidad con cerrojos del mercado

Modo de envase

Siempre se suministran cajas completas.
Según tamaño cilindro.

Cilindro
12 y 25 unidades

Contenido caja

- 1 Cerrojo
- 1 Pestillera
- 8 Tornillos
- 3 Llaves de latón

*Todos los cerrojos se pueden suministrar con la misma llave y en diferentes modelos.
*Todos los cerrojos se pueden suministrar con llaves diferentes y una sola llave maestra.
*Estos modelos de cerrojos pueden igualar sus llaves con nuestros candados de seguridad, cerraduras de embutir de 60 y 70 y nuestras cerraduras de cancelas derechas e izquierdas.

A2N

CERROJO NIQUELADO

LLAVE SERRETA INTERIOR Y EXTERIOR

REF.	Modelo	Tamaño	Terminación	Cilindro	Tipo llave
A2N	Llave interior y exterior (A)	Mediano (2)	Niquelado (N)	Redondo 45 mm	-
A2NI	Llave interior y exterior (A)	Mediano (2)	Niquelado (N)	Redondo 45 mm	Iguales (I)
A2N5	Llave interior y exterior (A)	Mediano (2)	Niquelado (N)	Redondo 50 mm (5)	-
A2N5I	Llave interior y exterior (A)	Mediano (2)	Niquelado (N)	Redondo 50 mm (5)	Iguales (I)
A2N7	Llave interior y exterior (A)	Mediano (2)	Niquelado (N)	Redondo 70 mm (7)	-
A2N7I	Llave interior y exterior (A)	Mediano (2)	Niquelado (N)	Redondo 70 mm (7)	Iguales (I)
A2N9	Llave interior y exterior (A)	Mediano (2)	Niquelado (N)	Redondo 90 mm (9)	-
A2N9I	Llave interior y exterior (A)	Mediano (2)	Niquelado (N)	Redondo 90 mm (9)	Iguales (I)

✱ **Antióxido:** Estos modelos de cerrojos pueden fabricarse con cuadrado especial antióxido **(AN)**

Acotaciones

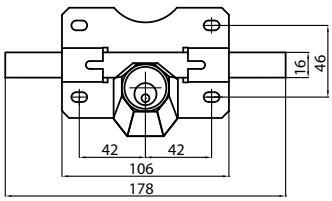

Compatibilidad con cerrojos del mercado

Modo de envase

Siempre se suministran cajas completas.
Según tamaño cilindro.

Cilindro 45 / 50
12 y 25 unidades

Cilindro 70
10 y 20 unidades con cilindro de 70 mm

Cilindro 90
6 unidades con cilindro de 90 mm

Contenido caja

- 1 Cerrojo
- 1 Pestillera
- 8 Tornillos
- 1 Embellecedor
- 3 Tornillos embellecedor
- 3 Llaves de latón

*Todos los cerrojos se pueden suministrar con la misma llave y en diferentes modelos.
*Todos los cerrojos se pueden suministrar con llaves diferentes y una sola llave maestra.
*Estos modelos de cerrojos pueden igualar sus llaves con nuestros candados de seguridad, cerraduras de embutir de 60 y 70 y nuestras cerraduras de cancelas derechas e izquierdas.

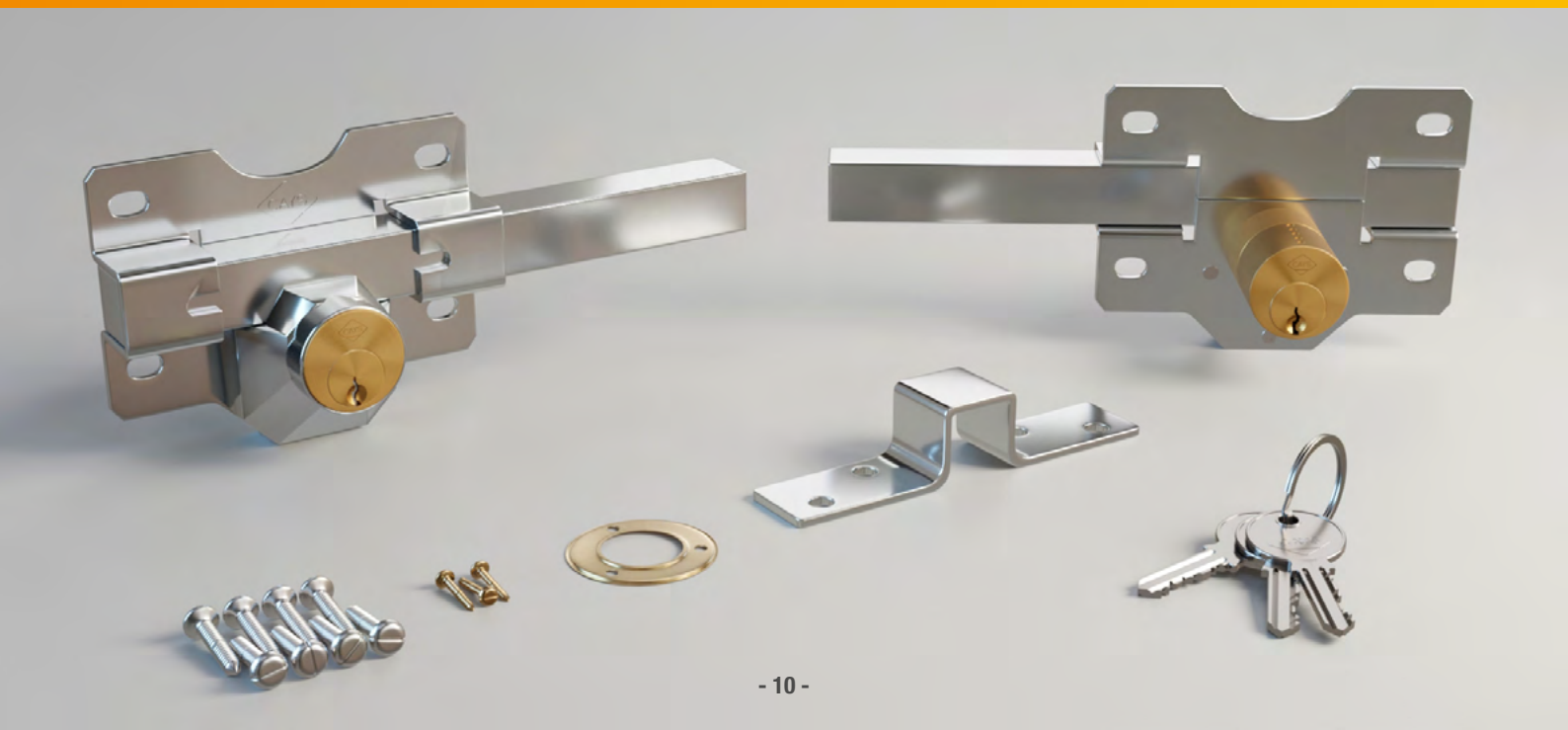

A2NS

CERROJO NIQUELADO

LLAVE SERRETA INTERIOR
SIN BOMBILLO EXTERIOR

REF.	Modelo	Tamaño	Terminación	Cilindro	Tipo llave
A2NS	Llave interior (A)	Mediano (2)	Niquelado (N)	-	-
A2NSI	Llave interior (A)	Mediano (2)	Niquelado (N)	-	Iguales (I)

✱ **Antióxido:** Estos modelos de cerrojos pueden fabricarse con cuadrado especial antióxido **(AN)**

Acotaciones

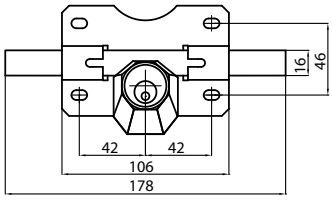

Compatibilidad con cerrojos del mercado

Modo de envase

Siempre se suministran cajas completas.
Según tamaño cilindro.

Cilindro
12 y 25 unidades

Contenido caja

- 1 Cerrojo
- 1 Pestillera
- 8 Tornillos
- 3 Llaves de latón

*Todos los cerrojos se pueden suministrar con la misma llave y en diferentes modelos.
*Todos los cerrojos se pueden suministrar con llaves diferentes y una sola llave maestra.
*Estos modelos de cerrojos pueden igualar sus llaves con nuestros candados de seguridad, cerraduras de embutir de 60 y 70 y nuestras cerraduras de cancelas derechas e izquierdas.

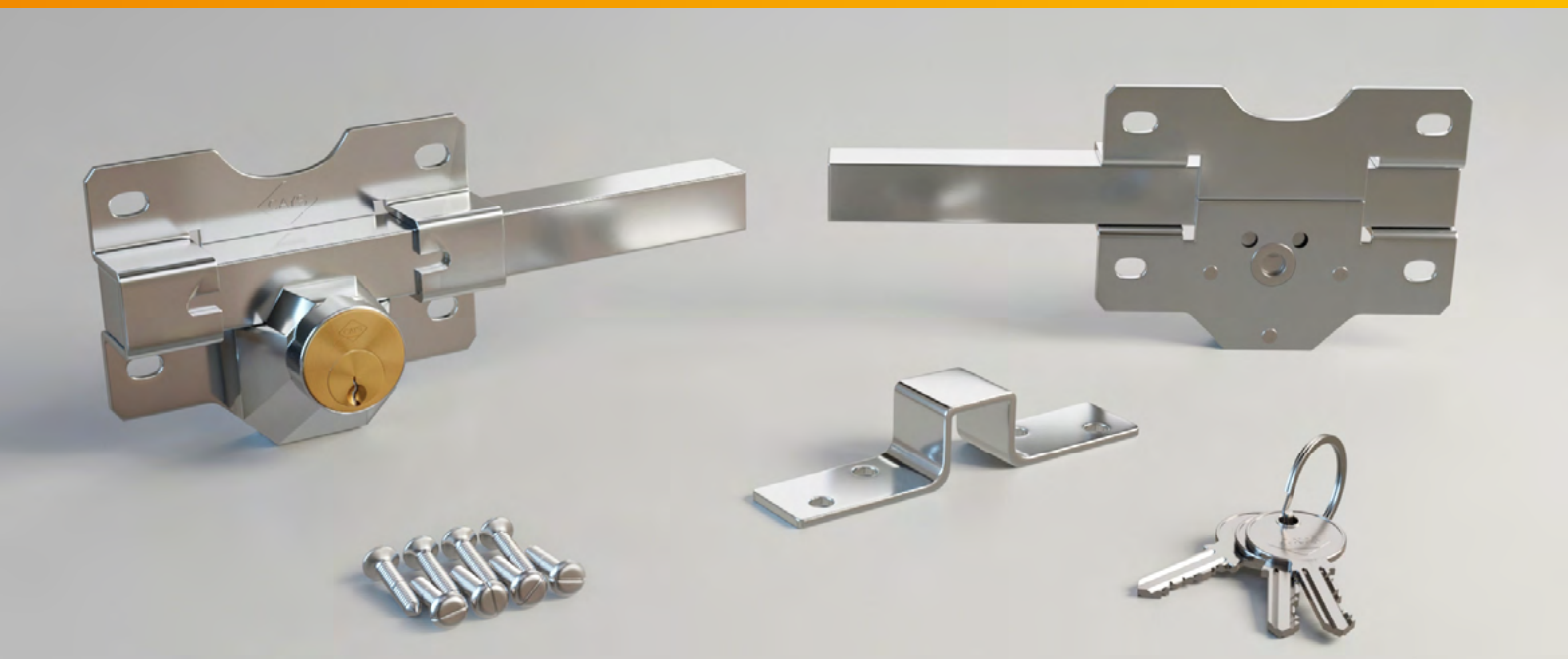

A2PPS

CERROJO PINTADO

LLAVE SERRETA INTERIOR Y EXTERIOR PARA PUERTA SECCIONAL

REF.	Modelo	Tamaño	Terminación	Cilindro	Tipo llave
A2PPS	Llave interior y exterior (A)	Mediano (2)	Pintado (P)	Redondo 45 mm	-
A2PPSI	Llave interior y exterior (A)	Mediano (2)	Pintado (P)	Redondo 45 mm	Iguales (I)

✱ **Antióxido:** Estos modelos de cerrojos pueden fabricarse con cuadrado especial antióxido **(AN)**

Acotaciones

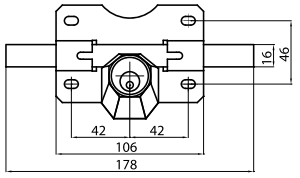

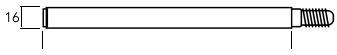

Compatibilidad con cerrojos del mercado

Modo de envase

Siempre se suministran cajas completas.
Según tamaño cilindro.

Cilindro 45 / 50
12 y 25 unidades

Contenido caja

- 1 Cerrojo
- 1 Pestillera
- 8 Tornillos
- 1 Embellecedor
- 3 Tornillos embellecedor
- 3 Llaves de latón

*Todos los cerrojos se pueden suministrar con la misma llave y en diferentes modelos.

*Todos los cerrojos se pueden suministrar con llaves diferentes y una sola llave maestra.

*Estos modelos de cerrojos pueden igualar sus llaves con nuestros candados de seguridad, cerraduras de embutir de 60 y 70 y nuestras cerraduras de cancelas derechas e izquierdas.

A3P

CERROJO PINTADO

LLAVE SERRETA INTERIOR Y EXTERIOR

REF.	Modelo	Tamaño	Terminación	Cilindro	Tipo llave
A3P	Llave interior y exterior (A)	Pequeño (3)	Pintado (P)	Redondo 45 mm	-
A3PI	Llave interior y exterior (A)	Pequeño (3)	Pintado (P)	Redondo 45 mm	Iguales (I)
A3P5	Llave interior y exterior (A)	Pequeño (3)	Pintado (P)	Redondo 50 mm (5)	-
A3P5I	Llave interior y exterior (A)	Pequeño (3)	Pintado (P)	Redondo 50 mm (5)	Iguales (I)
A3P7	Llave interior y exterior (A)	Pequeño (3)	Pintado (P)	Redondo 70 mm (7)	-
A3P7I	Llave interior y exterior (A)	Pequeño (3)	Pintado (P)	Redondo 70 mm (7)	Iguales (I)
A3P9	Llave interior y exterior (A)	Pequeño (3)	Pintado (P)	Redondo 90 mm (9)	-
A3P9I	Llave interior y exterior (A)	Pequeño (3)	Pintado (P)	Redondo 90 mm (9)	Iguales (I)

Acotaciones

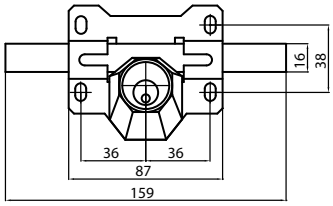

Compatibilidad con cerrojos del mercado

Modo de envase

Siempre se suministran cajas completas.
Según tamaño cilindro.

Cilindro 45 / 50
12 y 25 unidades

Cilindro 70
10 y 20 unidades con cilindro de 70 mm

Cilindro 90
6 unidades con cilindro de 90 mm

Contenido caja

- 1 Cerrojo
- 1 Pestillera
- 8 Tornillos
- 1 Embellecedor
- 3 Tornillos embellecedor
- 3 Llaves de latón

*Todos los cerrojos se pueden suministrar con la misma llave y en diferentes modelos.

*Todos los cerrojos se pueden suministrar con llaves diferentes y una sola llave maestra.

*Estos modelos de cerrojos pueden igualar sus llaves con nuestros candados de seguridad, cerraduras de embutir de 60 y 70 y nuestras cerraduras de cancelas derechas e izquierdas.

A3PS

CERROJO PINTADO

LLAVE SERRETA INTERIOR
SIN BOMBILLO EXTERIOR

REF.	Modelo	Tamaño	Terminación	Cilindro	Tipo llave
A3PS	Llave interior (A)	Pequeño (3)	Pintado (P)	-	-
A3PSI	Llave interior (A)	Pequeño (3)	Pintado (P)	-	Iguales (I)

Acotaciones

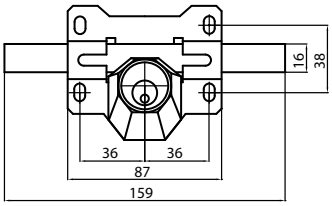

Compatibilidad con cerrojos del mercado

Modo de envase

Siempre se suministran cajas completas.

Cilindro
12 y 25 unidades

Contenido caja

- 1 Cerrojo
- 1 Pestillera
- 8 Tornillos
- 3 Llaves de latón

*Todos los cerrojos se pueden suministrar con la misma llave y en diferentes modelos.

*Todos los cerrojos se pueden suministrar con llaves diferentes y una sola llave maestra.

*Estos modelos de cerrojos pueden igualar sus llaves con nuestros candados de seguridad, cerraduras de embutir de 60 y 70 y nuestras cerraduras de cancelas derechas e izquierdas.

A3N

CERROJO NIQUELADO

LLAVE SERRETA INTERIOR Y EXTERIOR

REF.	Modelo	Tamaño	Terminación	Cilindro	Tipo llave
A3N	Llave interior y exterior (A)	Pequeño (3)	Niquelado (N)	Redondo 45 mm	-
A3NI	Llave interior y exterior (A)	Pequeño (3)	Niquelado (N)	Redondo 45 mm	Iguales (I)
A3N5	Llave interior y exterior (A)	Pequeño (3)	Niquelado (N)	Redondo 50 mm (5)	-
A3N5I	Llave interior y exterior (A)	Pequeño (3)	Niquelado (N)	Redondo 50 mm (5)	Iguales (I)
A3N7	Llave interior y exterior (A)	Pequeño (3)	Niquelado (N)	Redondo 70 mm (7)	-
A3N7I	Llave interior y exterior (A)	Pequeño (3)	Niquelado (N)	Redondo 70 mm (7)	Iguales (I)
A3N9	Llave interior y exterior (A)	Pequeño (3)	Niquelado (N)	Redondo 90 mm (9)	-
A3N9I	Llave interior y exterior (A)	Pequeño (3)	Niquelado (N)	Redondo 90 mm (9)	Iguales (I)

Acotaciones

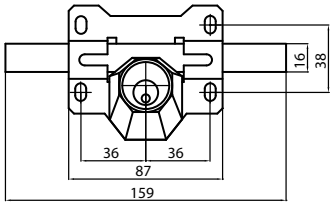

Compatibilidad con cerrojos del mercado

Modo de envase

Siempre se suministran cajas completas.
Según tamaño cilindro.

Cilindro 45 / 50
12 y 25 unidades

Cilindro 70
10 y 20 unidades con cilindro de 70 mm

Cilindro 90
6 unidades con cilindro de 90 mm

Contenido caja

- 1 Cerrojo
- 1 Pestillera
- 8 Tornillos
- 1 Embellecedor
- 3 Tornillos embellecedor
- 3 Llaves de latón

*Todos los cerrojos se pueden suministrar con la misma llave y en diferentes modelos.
*Todos los cerrojos se pueden suministrar con llaves diferentes y una sola llave maestra.
*Estos modelos de cerrojos pueden igualar sus llaves con nuestros candados de seguridad, cerraduras de embutir de 60 y 70 y nuestras cerraduras de cancelas derechas e izquierdas.

A3NS

CERROJO NIQUELADO

LLAVE SERRETA INTERIOR
SIN BOMBILLO EXTERIOR

REF.	Modelo	Tamaño	Terminación	Cilindro	Tipo llave
A3NS	Llave interior (A)	Pequeño (3)	Niquelado (N)	-	-
A3NSI	Llave interior (A)	Pequeño (3)	Niquelado (N)	-	Iguales (I)

Acotaciones

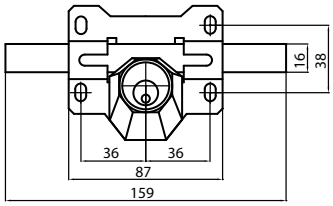

Compatibilidad con cerrojos del mercado

Modo de envase

Siempre se suministran cajas completas.

Cilindro
12 y 25 unidades

Contenido caja

- 1 Cerrojo
- 1 Pestillera
- 8 Tornillos
- 3 Llaves de latón

*Todos los cerrojos se pueden suministrar con la misma llave y en diferentes modelos.

*Todos los cerrojos se pueden suministrar con llaves diferentes y una sola llave maestra.

*Estos modelos de cerrojos pueden igualar sus llaves con nuestros candados de seguridad, cerraduras de embutir de 60 y 70 y nuestras cerraduras de cancelas derechas e izquierdas.

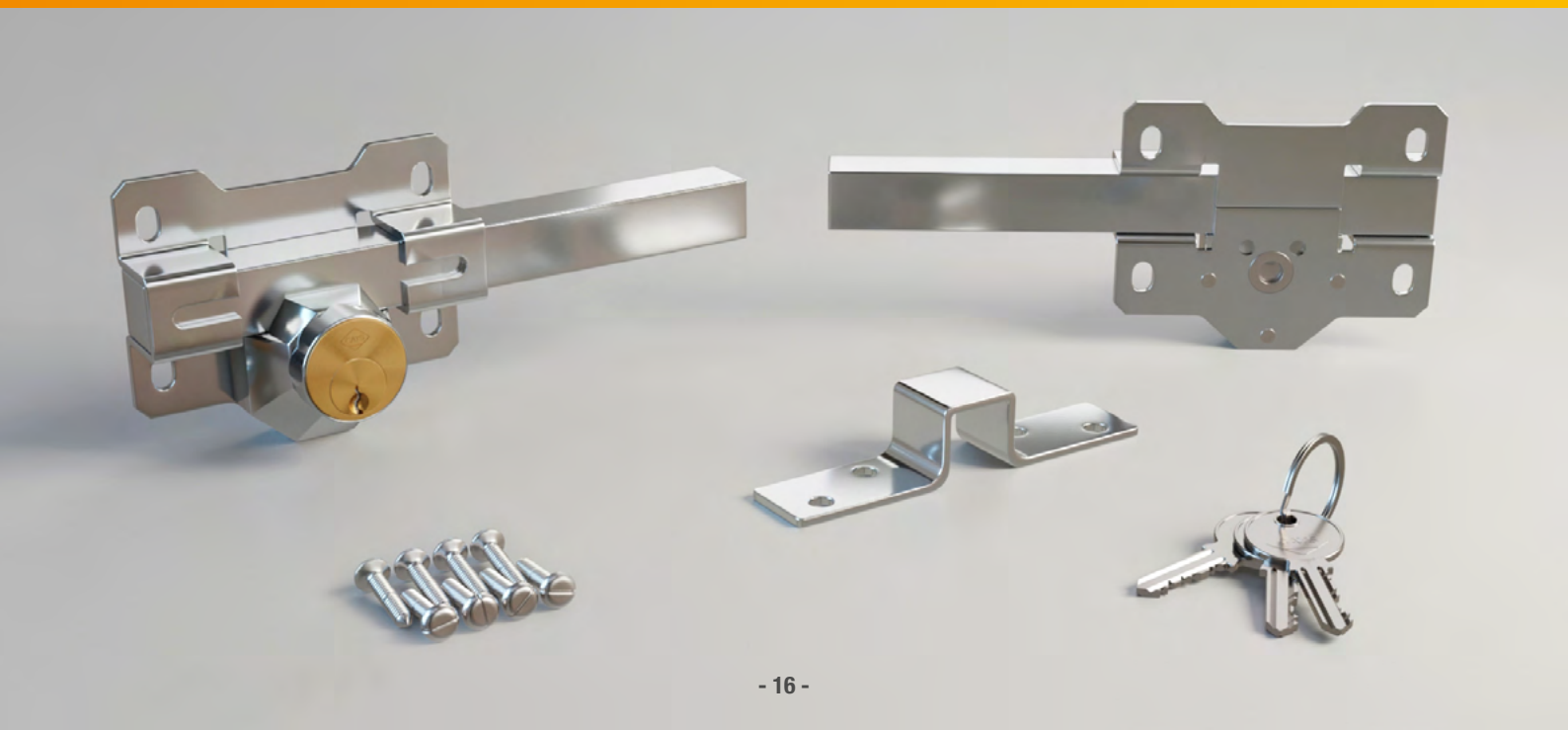

A4P

CERROJO PINTADO

LLAVE SERRETA INTERIOR Y EXTERIOR
CILINDRO DE PERA

REF.	Modelo	Tamaño	Terminación	Cilindro	Tipo llave
A4P	Llave interior y exterior (A)	Pequeño (3)	Pintado (P)	Pera 45 mm	-
A4PI	Llave interior y exterior (A)	Pequeño (3)	Pintado (P)	Pera 45 mm	Iguales (I)
A4P7	Llave interior y exterior (A)	Pequeño (3)	Pintado (P)	Pera 70 mm (7)	-
A4P7I	Llave interior y exterior (A)	Pequeño (3)	Pintado (P)	Pera 70 mm (7)	Iguales (I)

Acotaciones

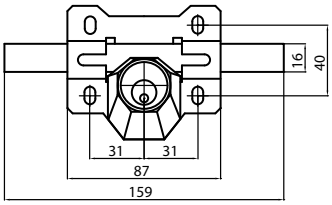

Compatibilidad con cerrojos del mercado

Modo de envase

Siempre se suministran cajas completas.
Según tamaño cilindro.

Cilindro 45 / 50
12 y 25 unidades

Cilindro 70
10 y 20 unidades con cilindro de 70 mm

Contenido caja

- 1 Cerrojo
- 1 Pestillera
- 8 Tornillos
- 1 Embellecedor
- 3 Tornillos embellecedor
- 3 Llaves de latón

*Todos los cerrojos se pueden suministrar con la misma llave y en diferentes modelos.
*Todos los cerrojos se pueden suministrar con llaves diferentes y una sola llave maestra.
*Estos modelos de cerrojos pueden igualar sus llaves con nuestros candados de seguridad, cerraduras de embutir de 60 y 70 y nuestras cerraduras de cancelas derechas e izquierdas.

A4N

CERROJO NIQUELADO

LLAVE SERRETA INTERIOR Y EXTERIOR
CILINDRO DE PERA

REF.	Modelo	Tamaño	Terminación	Cilindro	Tipo llave
A4N	Llave interior y exterior (A)	Pequeño (3)	Niquelado (N)	Pera 45 mm	-
A4NI	Llave interior y exterior (A)	Pequeño (3)	Niquelado (N)	Pera 45 mm	Iguales (I)
A4N7	Llave interior y exterior (A)	Pequeño (3)	Niquelado (N)	Pera 70 mm (7)	-
A4N7I	Llave interior y exterior (A)	Pequeño (3)	Niquelado (N)	Pera 70 mm (7)	Iguales (I)

Acotaciones

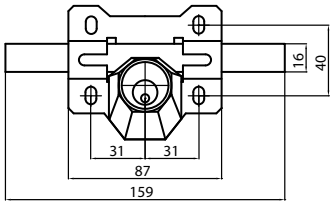

Compatibilidad con cerrojos del mercado

Modo de envase

Siempre se suministran cajas completas.
Según tamaño cilindro.

Cilindro 45 / 50
12 y 25 unidades

Cilindro 70
10 y 20 unidades con cilindro de 70 mm

Contenido caja

- 1 Cerrojo
- 1 Pestillera
- 8 Tornillos
- 1 Embellecedor
- 3 Tornillos embellecedor
- 3 Llaves de latón

*Todos los cerrojos se pueden suministrar con la misma llave y en diferentes modelos.
*Todos los cerrojos se pueden suministrar con llaves diferentes y una sola llave maestra.
*Estos modelos de cerrojos pueden igualar sus llaves con nuestros candados de seguridad, cerraduras de embutir de 60 y 70 y nuestras cerraduras de cancelas derechas e izquierdas.

CAYS®

CERROJOS LLAVE SERRETA

MODELO

B

B1P

CERROJO PINTADO

LLAVE EXTERIOR Y BOTÓN INTERIOR

REF.	Modelo	Tamaño	Terminación	Cilindro	Tipo llave
B1P	Llave exterior y botón interior (B)	Grande (1)	Pintado (P)	Redondo 45 mm	-
B1PI	Llave exterior y botón interior (B)	Grande (1)	Pintado (P)	Redondo 45 mm	Iguales (I)
B1P5	Llave exterior y botón interior (B)	Grande (1)	Pintado (P)	Redondo 50 mm (5)	-
B1P5I	Llave exterior y botón interior (B)	Grande (1)	Pintado (P)	Redondo 50 mm (5)	Iguales (I)
B1P7	Llave exterior y botón interior (B)	Grande (1)	Pintado (P)	Redondo 70 mm (7)	-
B1P7I	Llave exterior y botón interior (B)	Grande (1)	Pintado (P)	Redondo 70 mm (7)	Iguales (I)
B1P9	Llave exterior y botón interior (B)	Grande (1)	Pintado (P)	Redondo 90 mm (9)	-
B1P9I	Llave exterior y botón interior (B)	Grande (1)	Pintado (P)	Redondo 90 mm (9)	Iguales (I)

Acotaciones

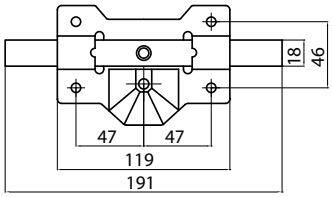

Compatibilidad con cerrojos del mercado

Modo de envase

Siempre se suministran cajas completas.
Según tamaño cilindro.

Cilindro 45 / 50
10 y 20 unidades

Cilindro 70
10 y 20 unidades con cilindro de 70 mm

Cilindro 90
6 unidades con cilindro de 90 mm

Contenido caja

- 1 Cerrojo
- 1 Pestillera
- 8 Tornillos
- 1 Embellecedor
- 3 Tornillos embellecedor
- 3 Llaves de latón

*Todos los cerrojos se pueden suministrar con la misma llave y en diferentes modelos.
*Todos los cerrojos se pueden suministrar con llaves diferentes y una sola llave maestra.
*Estos modelos de cerrojos pueden igualar sus llaves con nuestros candados de seguridad, cerraduras de embutir de 60 y 70 y nuestras cerraduras de cancelas derechas e izquierdas.

B1N

CERROJO NIQUELADO

LLAVE EXTERIOR Y BOTÓN INTERIOR

REF.	Modelo	Tamaño	Terminación	Cilindro	Tipo llave
B1N	Llave exterior y botón interior (B)	Grande (1)	Niquelado (N)	Redondo 45 mm	-
B1NI	Llave exterior y botón interior (B)	Grande (1)	Niquelado (N)	Redondo 45 mm	Iguales (I)
B1N5	Llave exterior y botón interior (B)	Grande (1)	Niquelado (N)	Redondo 50 mm (5)	-
B1N5I	Llave exterior y botón interior (B)	Grande (1)	Niquelado (N)	Redondo 50 mm (5)	Iguales (I)
B1N7	Llave exterior y botón interior (B)	Grande (1)	Niquelado (N)	Redondo 70 mm (7)	-
B1N7I	Llave exterior y botón interior (B)	Grande (1)	Niquelado (N)	Redondo 70 mm (7)	Iguales (I)
B1N9	Llave exterior y botón interior (B)	Grande (1)	Niquelado (N)	Redondo 90 mm (9)	-
B1N9I	Llave exterior y botón interior (B)	Grande (1)	Niquelado (N)	Redondo 90 mm (9)	Iguales (I)

Acotaciones

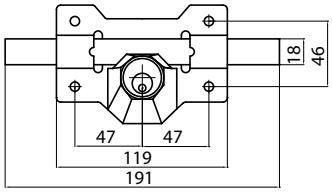

Compatibilidad con cerrojos del mercado

Modo de envase

Siempre se suministran cajas completas.
Según tamaño cilindro.

Cilindro 45 / 50
10 y 20 unidades

Cilindro 70
10 y 20 unidades con cilindro de 70 mm

Cilindro 90
6 unidades con cilindro de 90 mm

Contenido caja

- 1 Cerrojo
- 1 Pestillera
- 8 Tornillos
- 1 Embellecedor
- 3 Tornillos embellecedor
- 3 Llaves de latón

*Todos los cerrojos se pueden suministrar con la misma llave y en diferentes modelos.
*Todos los cerrojos se pueden suministrar con llaves diferentes y una sola llave maestra.
*Estos modelos de cerrojos pueden igualar sus llaves con nuestros candados de seguridad, cerraduras de embutir de 60 y 70 y nuestras cerraduras de cancelas derechas e izquierdas.

B2P

CERROJO PINTADO

LLAVE EXTERIOR Y BOTÓN INTERIOR

REF.	Modelo	Tamaño	Terminación	Cilindro	Tipo llave
B2P	Llave exterior y botón interior (B)	Mediano (2)	Pintado (P)	Redondo 45 mm	-
B2PI	Llave exterior y botón interior (B)	Mediano (2)	Pintado (P)	Redondo 45 mm	Iguales (I)
B2P5	Llave exterior y botón interior (B)	Mediano (2)	Pintado (P)	Redondo 50 mm (5)	-
B2P5I	Llave exterior y botón interior (B)	Mediano (2)	Pintado (P)	Redondo 50 mm (5)	Iguales (I)
B2P7	Llave exterior y botón interior (B)	Mediano (2)	Pintado (P)	Redondo 70 mm (7)	-
B2P7I	Llave exterior y botón interior (B)	Mediano (2)	Pintado (P)	Redondo 70 mm (7)	Iguales (I)
B2P9	Llave exterior y botón interior (B)	Mediano (2)	Pintado (P)	Redondo 90 mm (9)	-
B2P9I	Llave exterior y botón interior (B)	Mediano (2)	Pintado (P)	Redondo 90 mm (9)	Iguales (I)

✱ **Antióxido:** Estos modelos de cerrojos pueden fabricarse con cuadrado especial antióxido **(AN)**

Acotaciones

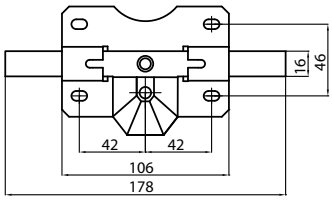

Compatibilidad con cerrojos del mercado

Modo de envase

Siempre se suministran cajas completas.
Según tamaño cilindro.

Cilindro 45 / 50
12 y 25 unidades

Cilindro 70
10 y 20 unidades con cilindro de 70 mm

Cilindro 90
6 unidades con cilindro de 90 mm

Contenido caja

- 1 Cerrojo
- 1 Pestillera
- 8 Tornillos
- 1 Embellecedor
- 3 Tornillos embellecedor
- 3 Llaves de latón

*Todos los cerrojos se pueden suministrar con la misma llave y en diferentes modelos.
*Todos los cerrojos se pueden suministrar con llaves diferentes y una sola llave maestra.
*Estos modelos de cerrojos pueden igualar sus llaves con nuestros candados de seguridad, cerraduras de embutir de 60 y 70 y nuestras cerraduras de cancelas derechas e izquierdas.

B2N

CERROJO NIQUELADO

LLAVE EXTERIOR Y BOTÓN INTERIOR

REF.	Modelo	Tamaño	Terminación	Cilindro	Tipo llave
B2N	Llave exterior y botón interior (B)	Mediano (2)	Niquelado (N)	Redondo 45 mm	-
B2NI	Llave exterior y botón interior (B)	Mediano (2)	Niquelado (N)	Redondo 45 mm	Iguales (I)
B2N5	Llave exterior y botón interior (B)	Mediano (2)	Niquelado (N)	Redondo 50 mm (5)	-
B2N5I	Llave exterior y botón interior (B)	Mediano (2)	Niquelado (N)	Redondo 50 mm (5)	Iguales (I)
B2N7	Llave exterior y botón interior (B)	Mediano (2)	Niquelado (N)	Redondo 70 mm (7)	-
B2N7I	Llave exterior y botón interior (B)	Mediano (2)	Niquelado (N)	Redondo 70 mm (7)	Iguales (I)
B2N9	Llave exterior y botón interior (B)	Mediano (2)	Niquelado (N)	Redondo 90 mm (9)	-
B2N9I	Llave exterior y botón interior (B)	Mediano (2)	Niquelado (N)	Redondo 90 mm (9)	Iguales (I)

✱ **Antióxido:** Estos modelos de cerrojos pueden fabricarse con cuadrado especial antióxido **(AN)**

Acotaciones

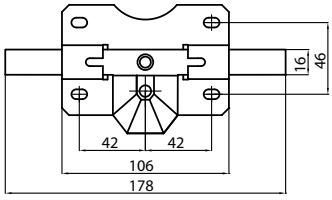

Compatibilidad con cerrojos del mercado

Modo de envase

Siempre se suministran cajas completas.
Según tamaño cilindro.

Cilindro 45 / 50
12 y 25 unidades

Cilindro 70
10 y 20 unidades con cilindro de 70 mm

Cilindro 90
6 unidades con cilindro de 90 mm

Contenido caja

- 1 Cerrojo
- 1 Pestillera
- 8 Tornillos
- 1 Embellecedor
- 3 Tornillos embellecedor
- 3 Llaves de latón

*Todos los cerrojos se pueden suministrar con la misma llave y en diferentes modelos.
*Todos los cerrojos se pueden suministrar con llaves diferentes y una sola llave maestra.
*Estos modelos de cerrojos pueden igualar sus llaves con nuestros candados de seguridad, cerraduras de embutir de 60 y 70 y nuestras cerraduras de cancelas derechas e izquierdas.

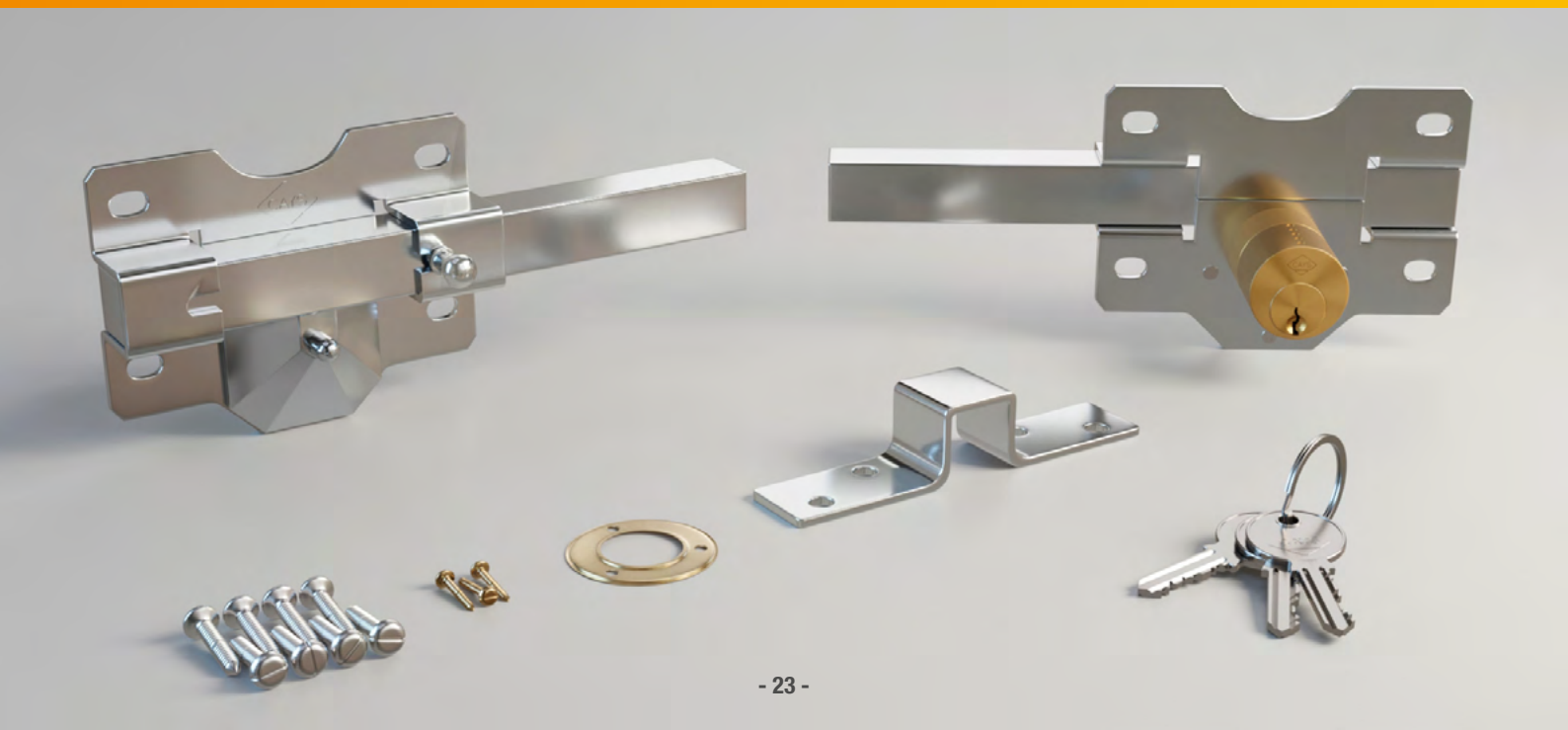

B3P

CERROJO PINTADO

LLAVE EXTERIOR Y BOTÓN INTERIOR

REF.	Modelo	Tamaño	Terminación	Cilindro	Tipo llave
B3P	Llave exterior y botón interior (B)	Pequeño (3)	Pintado (P)	Redondo 45 mm	-
B3PI	Llave exterior y botón interior (B)	Pequeño (3)	Pintado (P)	Redondo 45 mm	Iguales (I)
B3P5	Llave exterior y botón interior (B)	Pequeño (3)	Pintado (P)	Redondo 50 mm (5)	-
B3P5I	Llave exterior y botón interior (B)	Pequeño (3)	Pintado (P)	Redondo 50 mm (5)	Iguales (I)
B3P7	Llave exterior y botón interior (B)	Pequeño (3)	Pintado (P)	Redondo 70 mm (7)	-
B3P7I	Llave exterior y botón interior (B)	Pequeño (3)	Pintado (P)	Redondo 70 mm (7)	Iguales (I)
B3P9	Llave exterior y botón interior (B)	Pequeño (3)	Pintado (P)	Redondo 90 mm (9)	-
B3P9I	Llave exterior y botón interior (B)	Pequeño (3)	Pintado (P)	Redondo 90 mm (9)	Iguales (I)

Acotaciones

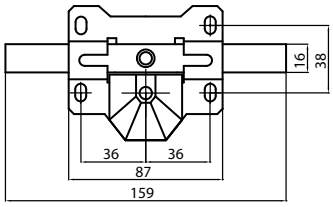

Compatibilidad con cerrojos del mercado

Modo de envase

Siempre se suministran cajas completas.
Según tamaño cilindro.

Cilindro 45 / 50
12 y 25 unidades

Cilindro 70
10 y 20 unidades con cilindro de 70 mm

Cilindro 90
6 unidades con cilindro de 90 mm

Contenido caja

- 1 Cerrojo
- 1 Pestillera
- 8 Tornillos
- 1 Embellecedor
- 3 Tornillos embellecedor
- 3 Llaves de latón

*Todos los cerrojos se pueden suministrar con la misma llave y en diferentes modelos.
*Todos los cerrojos se pueden suministrar con llaves diferentes y una sola llave maestra.
*Estos modelos de cerrojos pueden igualar sus llaves con nuestros candados de seguridad, cerraduras de embutir de 60 y 70 y nuestras cerraduras de cancelas derechas e izquierdas.

B3N

CERROJO NIQUELADO

LLAVE EXTERIOR Y BOTÓN INTERIOR

REF.	Modelo	Tamaño	Terminación	Cilindro	Tipo llave
B3N	Llave exterior y botón interior (B)	Pequeño (3)	Niquelado (N)	Redondo 45 mm	-
B3NI	Llave exterior y botón interior (B)	Pequeño (3)	Niquelado (N)	Redondo 45 mm	Iguales (I)
B3N5	Llave exterior y botón interior (B)	Pequeño (3)	Niquelado (N)	Redondo 50 mm (5)	-
B3N5I	Llave exterior y botón interior (B)	Pequeño (3)	Niquelado (N)	Redondo 50 mm (5)	Iguales (I)
B3N7	Llave exterior y botón interior (B)	Pequeño (3)	Niquelado (N)	Redondo 70 mm (7)	-
B3N7I	Llave exterior y botón interior (B)	Pequeño (3)	Niquelado (N)	Redondo 70 mm (7)	Iguales (I)
B3N9	Llave exterior y botón interior (B)	Pequeño (3)	Niquelado (N)	Redondo 90 mm (9)	-
B3N9I	Llave exterior y botón interior (B)	Pequeño (3)	Niquelado (N)	Redondo 90 mm (9)	Iguales (I)

Acotaciones

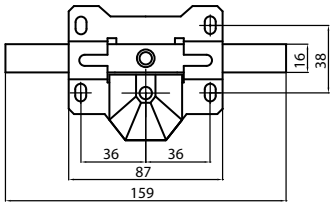

Compatibilidad con cerrojos del mercado

Modo de envase

Siempre se suministran cajas completas.
Según tamaño cilindro.

Cilindro 45 / 50
12 y 25 unidades

Cilindro 70
10 y 20 unidades con cilindro de 70 mm

Cilindro 90
6 unidades con cilindro de 90 mm

Contenido caja

- 1 Cerrojo
- 1 Pestillera
- 8 Tornillos
- 1 Embellecedor
- 3 Tornillos embellecedor
- 3 Llaves de latón

*Todos los cerrojos se pueden suministrar con la misma llave y en diferentes modelos.
*Todos los cerrojos se pueden suministrar con llaves diferentes y una sola llave maestra.
*Estos modelos de cerrojos pueden igualar sus llaves con nuestros candados de seguridad, cerraduras de embutir de 60 y 70 y nuestras cerraduras de cancelas derechas e izquierdas.

B4P

CERROJO PINTADO

LLAVE EXTERIOR CILINDRO PERA Y BOTÓN INTERIOR

REF.	Modelo	Tamaño	Terminación	Cilindro	Tipo llave
B4P	Llave exterior y botón interior (B)	Pequeño (3)	Pintado (P)	Pera 45 mm	-
B4PI	Llave exterior y botón interior (B)	Pequeño (3)	Pintado (P)	Pera 45 mm	Iguales (I)
B4P7	Llave exterior y botón interior (B)	Pequeño (3)	Pintado (P)	Pera 70 mm (7)	-
B4P7I	Llave exterior y botón interior (B)	Pequeño (3)	Pintado (P)	Perao 70 mm (7)	Iguales (I)

Acotaciones

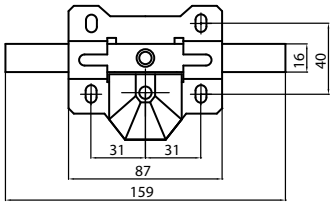

Compatibilidad con cerrojos del mercado

Modo de envase

Siempre se suministran cajas completas.
Según tamaño cilindro.

Cilindro 45 / 50
12 y 25 unidades

Cilindro 70
10 y 20 unidades con cilindro de 70 mm

Contenido caja

- 1 Cerrojo
- 1 Pestillera
- 8 Tornillos
- 1 Embellecedor
- 3 Tornillos embellecedor
- 3 Llaves de latón

*Todos los cerrojos se pueden suministrar con la misma llave y en diferentes modelos.
*Todos los cerrojos se pueden suministrar con llaves diferentes y una sola llave maestra.
*Estos modelos de cerrojos pueden igualar sus llaves con nuestros candados de seguridad, cerraduras de embutir de 60 y 70 y nuestras cerraduras de cancelas derechas e izquierdas.

B4N

CERROJO NIQUELADO

LLAVE EXTERIOR CILINDRO PERA Y BOTÓN INTERIOR

REF.	Modelo	Tamaño	Terminación	Cilindro	Tipo llave
B4N	Llave exterior y botón interior (B)	Pequeño (3)	Niquelado (N)	Pera 45 mm	-
B4NI	Llave exterior y botón interior (B)	Pequeño (3)	Niquelado (N)	Pera 45 mm	Iguales (I)
B4N7	Llave exterior y botón interior (B)	Pequeño (3)	Niquelado (N)	Pera 70 mm (7)	-
B4N7I	Llave exterior y botón interior (B)	Pequeño (3)	Niquelado (N)	Pera 70 mm (7)	Iguales (I)

Acotaciones

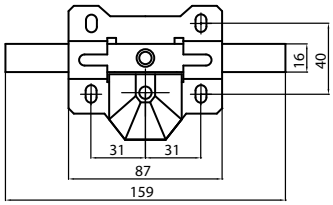

Compatibilidad con cerrojos del mercado

Modo de envase

Siempre se suministran cajas completas.
Según tamaño cilindro.

Cilindro 45 / 50
12 y 25 unidades

Cilindro 70
10 y 20 unidades con cilindro de 70 mm

Contenido caja

- 1 Cerrojo
- 1 Pestillera
- 8 Tornillos
- 1 Embellecedor
- 3 Tornillos embellecedor
- 3 Llaves de latón

*Todos los cerrojos se pueden suministrar con la misma llave y en diferentes modelos.
*Todos los cerrojos se pueden suministrar con llaves diferentes y una sola llave maestra.
*Estos modelos de cerrojos pueden igualar sus llaves con nuestros candados de seguridad, cerraduras de embutir de 60 y 70 y nuestras cerraduras de cancelas derechas e izquierdas.

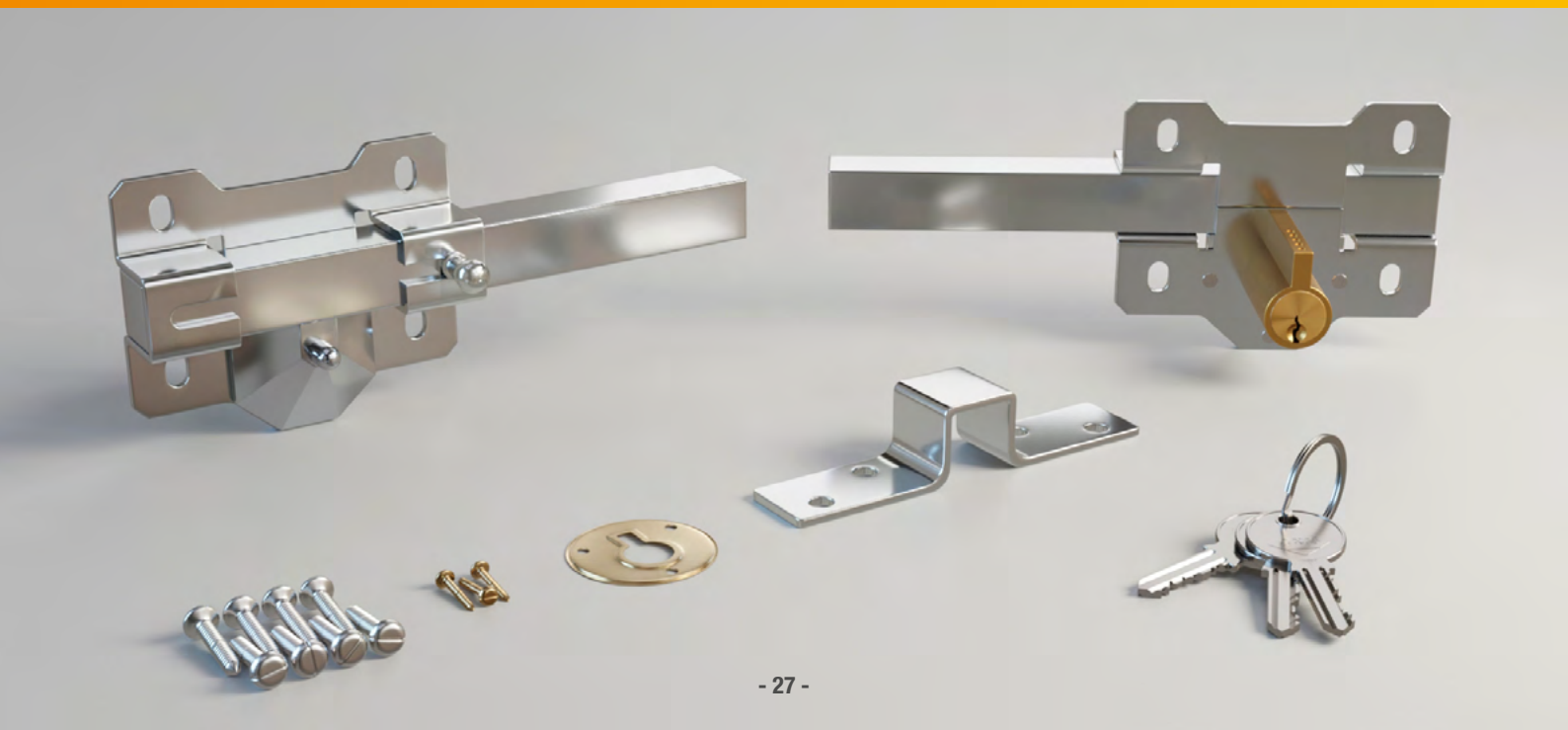

CAYS®

CERROJOS

LLAVE PUNTO

CAYS®

CERROJOS LLAVE PUNTO

MODELO

A

A2PU

CERROJO PINTADO

LLAVE INTERIOR Y EXTERIOR PUNTO

REF.	Modelo	Tamaño	Terminación	Cilindro	Tipo llave
A2PU	Llave interior y exterior (A)	Mediano (2)	Pintado (P)	Llave punto 45 mm (U)	-
A2PUI	Llave interior y exterior (A)	Mediano (2)	Pintado (P)	Llave punto 45 mm (U)	Iguales (I)
A2PU7	Llave interior y exterior (A)	Mediano (2)	Pintado (P)	Llave punto 70 mm (U)	-
A2PU7I	Llave interior y exterior (A)	Mediano (2)	Pintado (P)	Llave punto 70 mm (U)	Iguales (I)

✱ **Antióxido:** Estos modelos de cerrojos pueden fabricarse con cuadrado especial antióxido **(AN)**

Acotaciones

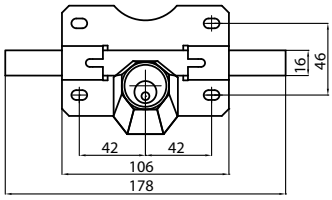

Compatibilidad con cerrojos del mercado

Modo de envase

Siempre se suministran cajas completas.
Según tamaño cilindro.

Cilindro 45
12 y 25 unidades

Cilindro 70
10 y 20 unidades con cilindro de 70 mm

Contenido caja

- 1 Cerrojo
- 1 Pestillera
- 8 Tornillos
- 1 Embellecedor
- 3 Tornillos embellecedor
- 5 Llaves de latón

*Todos los cerrojos se pueden suministrar con la misma llave y en diferentes modelos.
*Todos los cerrojos se pueden suministrar con llaves diferentes y una sola llave maestra.
*Estos modelos de cerrojos pueden igualar sus llaves con nuestros candados de seguridad, cerraduras de embutir de 60 y 70 y nuestras cerraduras de cancelas derechas e izquierdas.

A2NU

CERROJO NIQUELADO

LLAVE INTERIOR Y EXTERIOR PUNTO

REF.	Modelo	Tamaño	Terminación	Cilindro	Tipo llave
A2NU	Llave interior y exterior (A)	Mediano (2)	Niquelado (N)	Llave punto 45 mm (U)	-
A2NUI	Llave interior y exterior (A)	Mediano (2)	Niquelado (N)	Llave punto 45 mm (U)	Iguales (I)
A2NU7	Llave interior y exterior (A)	Mediano (2)	Niquelado (N)	Llave punto 70 mm (U)	-
A2NU7I	Llave interior y exterior (A)	Mediano (2)	Niquelado (N)	Llave punto 70 mm (U)	Iguales (I)

✱ **Antióxido:** Estos modelos de cerrojos pueden fabricarse con cuadrado especial antióxido **(AN)**

Acotaciones

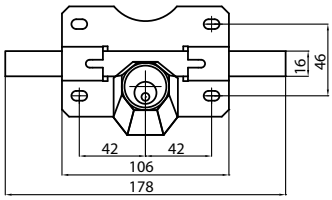

Compatibilidad con cerrojos del mercado

Modo de envase

Siempre se suministran cajas completas.
Según tamaño cilindro.

Cilindro 45
12 y 25 unidades

Cilindro 70
10 y 20 unidades con cilindro de 70 mm

Contenido caja

- 1 Cerrojo
- 1 Pestillera
- 8 Tornillos
- 1 Embellecedor
- 3 Tornillos embellecedor
- 5 Llaves de latón

*Todos los cerrojos se pueden suministrar con la misma llave y en diferentes modelos.
*Todos los cerrojos se pueden suministrar con llaves diferentes y una sola llave maestra.
*Estos modelos de cerrojos pueden igualar sus llaves con nuestros candados de seguridad, cerraduras de embutir de 60 y 70 y nuestras cerraduras de cancelas derechas e izquierdas.

A2PSU

CERROJO PINTADO

LLAVE INTERIOR PUNTO
SIN BOMBILLO EXTERIOR

REF.	Modelo	Tamaño	Terminación	Cilindro	Tipo llave
A2PSU	Llave interior (A)	Mediano (2)	Pintado (P)	-	-
A2PSUI	Llave interior (A)	Mediano (2)	Pintado (P)	-	Iguales (I)

★ **Antióxido:** Estos modelos de cerrojos pueden fabricarse con cuadrado especial antióxido **(AN)**

Acotaciones

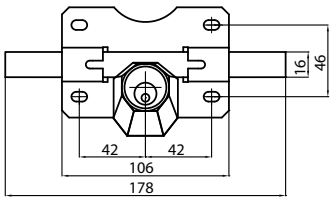

Compatibilidad con cerrojos del mercado

Modo de envase

Siempre se suministran cajas completas.
Según tamaño cilindro.

Cilindro
12 y 25 unidades

Contenido caja

- 1 Cerrojo
- 1 Pestillera
- 8 Tornillos
- 5 Llaves de latón

*Todos los cerrojos se pueden suministrar con la misma llave y en diferentes modelos.
*Todos los cerrojos se pueden suministrar con llaves diferentes y una sola llave maestra.
*Estos modelos de cerrojos pueden igualar sus llaves con nuestros candados de seguridad, cerraduras de embutir de 60 y 70 y nuestras cerraduras de cancelas derechas e izquierdas.

A2NSU

CERROJO NIQUELADO

LLAVE INTERIOR PUNTO
SIN BOMBILLO EXTERIOR

REF.	Modelo	Tamaño	Terminación	Cilindro	Tipo llave
A2NSU	Llave interior (A)	Mediano (2)	Niquelado (N)	-	-
A2NSUI	Llave interior (A)	Mediano (2)	Niquelado (N)	-	Iguales (I)

✱ **Antióxido:** Estos modelos de cerrojos pueden fabricarse con cuadrado especial antióxido **(AN)**

Acotaciones

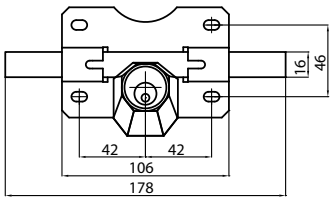

Compatibilidad con cerrojos del mercado

Modo de envase

Siempre se suministran cajas completas.
Según tamaño cilindro.

Cilindro
12 y 25 unidades

Contenido caja

- 1 Cerrojo
- 1 Pestillera
- 8 Tornillos
- 5 Llaves de latón

*Todos los cerrojos se pueden suministrar con la misma llave y en diferentes modelos.
*Todos los cerrojos se pueden suministrar con llaves diferentes y una sola llave maestra.
*Estos modelos de cerrojos pueden igualar sus llaves con nuestros candados de seguridad, cerraduras de embutir de 60 y 70 y nuestras cerraduras de cancelas derechas e izquierdas.

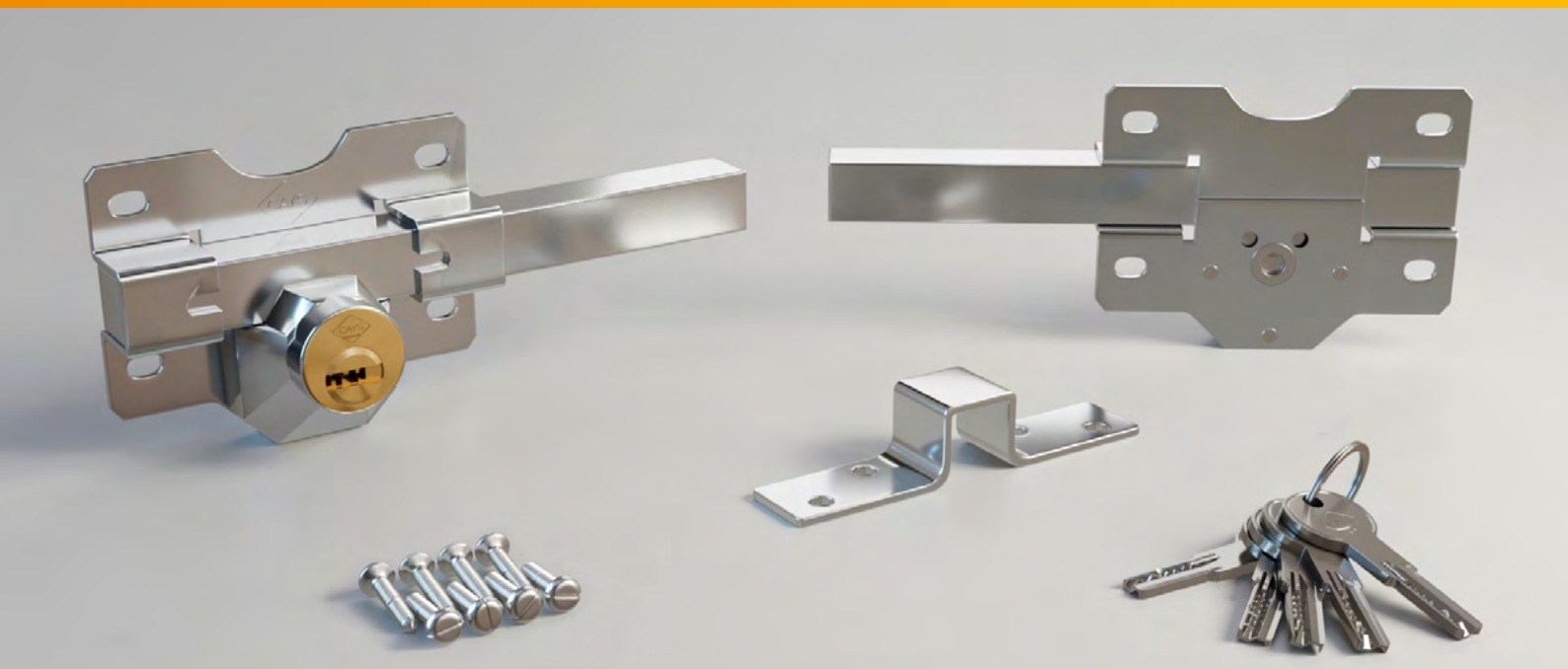

A2PPSU

CERROJO PINTADO

LLAVE INTERIOR Y EXTERIOR PUNTO PARA PUERTA SECCIONAL

REF.	Modelo	Tamaño	Terminación	Cilindro	Tipo llave
A2PPSU	Llave interior y exterior (A)	Mediano (2)	Pintado (P)	Llave punto 45 mm (U)	-
A2PPSUI	Llave interior y exterior (A)	Mediano (2)	Pintado (P)	Llave punto 45 mm (U)	Iguales (I)

✱ **Antióxido:** Estos modelos de cerrojos pueden fabricarse con cuadrado especial antióxido **(AN)**

Acotaciones

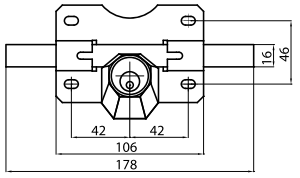

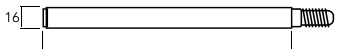

Compatibilidad con cerrojos del mercado

Modo de envase

Siempre se suministran cajas completas.
Según tamaño cilindro.

Cilindro 45
12 y 25 unidades

Contenido caja

- 1 Cerrojo
- 1 Pestillera
- 8 Tornillos
- 1 Embellecedor
- 3 Tornillos embellecedor
- 5 Llaves de latón

*Todos los cerrojos se pueden suministrar con la misma llave y en diferentes modelos.
*Todos los cerrojos se pueden suministrar con llaves diferentes y una sola llave maestra.
*Estos modelos de cerrojos pueden igualar sus llaves con nuestros candados de seguridad, cerraduras de embutir de 60 y 70 y nuestras cerraduras de cancelas derechas e izquierdas.

CAYS®

CERROJOS LLAVE PUNTO

MODELO

B

B2PU

CERROJO PINTADO

LLAVE EXTERIOR Y BOTÓN INTERIOR DE PUNTO

REF.	Modelo	Tamaño	Terminación	Cilindro	Tipo llave
B2PU	Llave exterior y botón interior (B)	Mediano (2)	Pintado (P)	Llave punto 45 mm (U)	-
B2PUI	Llave exterior y botón interior (B)	Mediano (2)	Pintado (P)	Llave punto 45 mm (U)	Iguales (I)
B2PU7	Llave exterior y botón interior (B)	Mediano (2)	Pintado (P)	Llave punto 70 mm (U)	-
B2PU7I	Llave exterior y botón interior (B)	Mediano (2)	Pintado (P)	Llave punto 70 mm (U)	Iguales (I)

✱ **Antióxido:** Estos modelos de cerrojos pueden fabricarse con cuadrado especial antióxido **(AN)**

Acotaciones

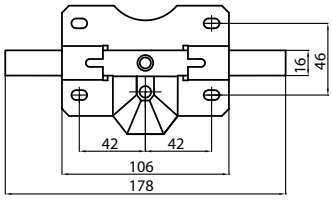

Compatibilidad con cerrojos del mercado

Modo de envase

Siempre se suministran cajas completas.
Según tamaño cilindro.

Cilindro 45
12 y 25 unidades

Cilindro 70
10 y 20 unidades con cilindro de 70 mm

Contenido caja

- 1 Cerrojo
- 1 Pestillera
- 8 Tornillos
- 1 Embellecedor
- 3 Tornillos embellecedor
- 5 Llaves de latón

*Todos los cerrojos se pueden suministrar con la misma llave y en diferentes modelos.
*Todos los cerrojos se pueden suministrar con llaves diferentes y una sola llave maestra.
*Estos modelos de cerrojos pueden igualar sus llaves con nuestros candados de seguridad, cerraduras de embutir de 60 y 70 y nuestras cerraduras de cancelas derechas e izquierdas.

B2NU

CERROJO NIQUELADO

LLAVE EXTERIOR Y BOTÓN INTERIOR DE PUNTO

REF.	Modelo	Tamaño	Terminación	Cilindro	Tipo llave
B2NU	Llave exterior y botón interior (B)	Mediano (2)	Niquelado (N)	Llave punto 45 mm (U)	-
B2NUI	Llave exterior y botón interior (B)	Mediano (2)	Niquelado (N)	Llave punto 45 mm (U)	Iguales (I)
B2NU7	Llave exterior y botón interior (B)	Mediano (2)	Niquelado (N)	Llave punto 70 mm (U)	-
B2NU7I	Llave exterior y botón interior (B)	Mediano (2)	Niquelado (N)	Llave punto 70 mm (U)	Iguales (I)

✱ **Antióxido:** Estos modelos de cerrojos pueden fabricarse con cuadrado especial antióxido **(AN)**

Acotaciones

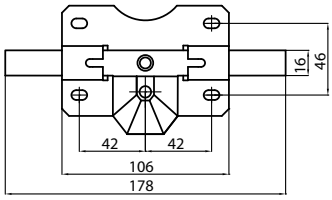

Compatibilidad con cerrojos del mercado

Modo de envase

Siempre se suministran cajas completas.
Según tamaño cilindro.

Cilindro 45
12 y 25 unidades

Cilindro 70
10 y 20 unidades con cilindro de 70 mm

Contenido caja

- 1 Cerrojo
- 1 Pestillera
- 8 Tornillos
- 1 Embellecedor
- 3 Tornillos embellecedor
- 5 Llaves de latón

*Todos los cerrojos se pueden suministrar con la misma llave y en diferentes modelos.
*Todos los cerrojos se pueden suministrar con llaves diferentes y una sola llave maestra.
*Estos modelos de cerrojos pueden igualar sus llaves con nuestros candados de seguridad, cerraduras de embutir de 60 y 70 y nuestras cerraduras de cancelas derechas e izquierdas.

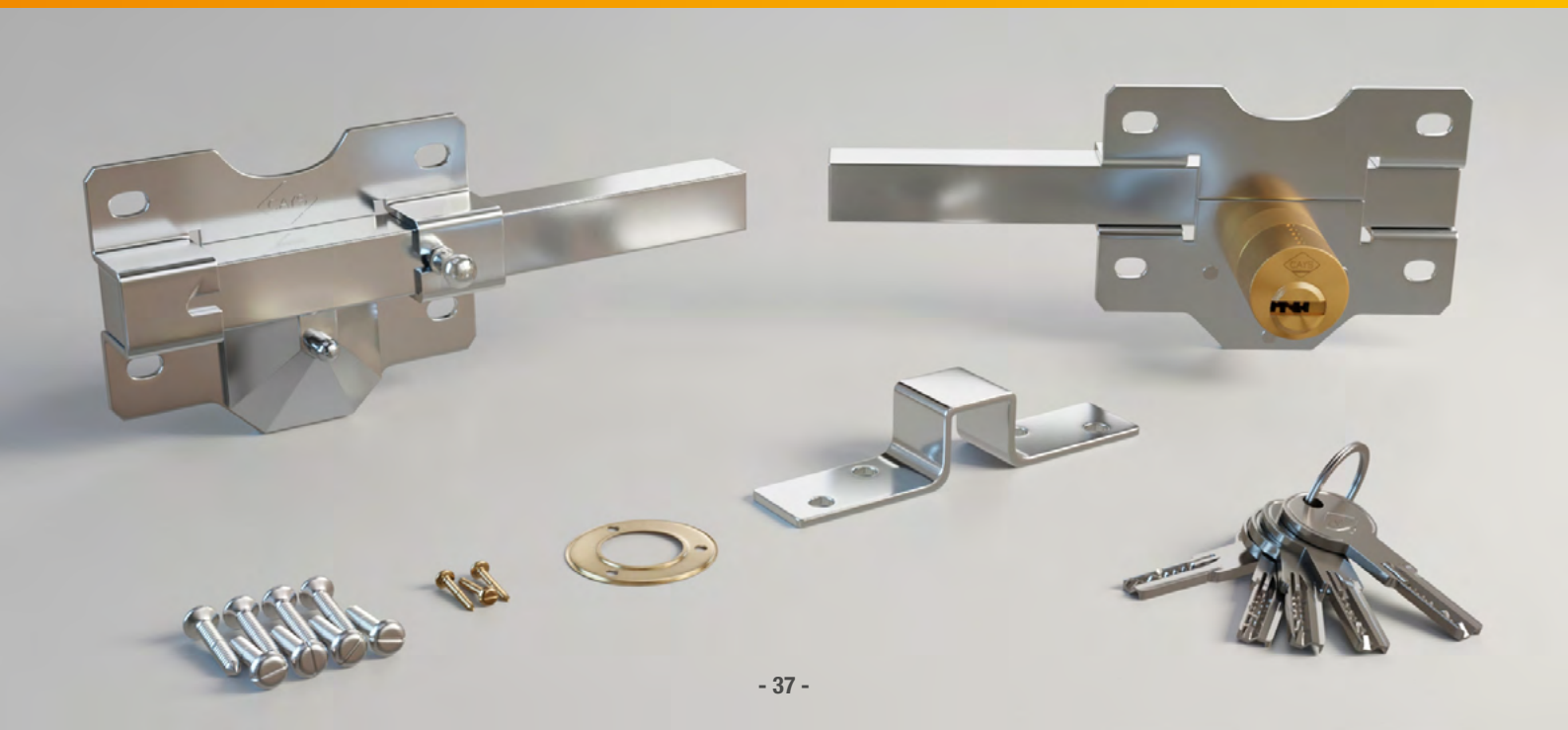

CAYS®

PRODUCTOS

MODELO C

C

C130
C140
C150

CANDADOS DE SEGURIDAD

LLAVE SERRETA

REF.	Modelo	Terminación	Tipo llave
C130	30	Cincado y lacado	-
C130I	30	Cincado y lacado	Iguales (I)

REF.	Modelo	Terminación	Tipo llave
C140	40	Cincado y lacado	-
C140I	40	Cincado y lacado	Iguales (I)

REF.	Modelo	Terminación	Tipo llave
C150	50	Cincado y lacado	-
C150I	50	Cincado y lacado	Iguales (I)

Acotaciones

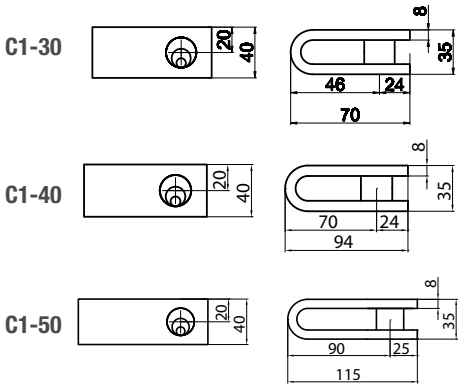

Modo de envase

Siempre se suministran cajas completas.

Modelo C1-30 mm
6 unidades

Modelo C1-40 mm
3 juegos de 2 unidades

Modelo C1-50 mm
3 juegos de 2 unidades

Contenido caja

Modelo C1-30

- 1 Candado
- 3 Llaves de latón

Modelo C1-40 y C1-50

- 2 Candados
- 2 Pestilleras
- 3 Llaves de latón

*Todos los candados se pueden suministrar con la misma llave y en diferentes modelos.

*Todos los candados se pueden suministrar con llaves diferentes y una sola llave maestra.

*Estos modelos de candados pueden igualar sus llaves con nuestros cerrojos de seguridad, cerraduras de embutir de 60 y 70 y nuestras cerraduras de cancelas derechas e izquierdas.

C130
C140
C150

CANDADOS DE SEGURIDAD

LLAVE PUNTO

REF.	Modelo	Terminación	Tipo llave
C130U	30	Cincado y lacado	-
C130UI	30	Cincado y lacado	Iguales (I)

REF.	Modelo	Terminación	Tipo llave
C140U	40	Cincado y lacado	-
C140UI	40	Cincado y lacado	Iguales (I)

REF.	Modelo	Terminación	Tipo llave
C150U	50	Cincado y lacado	-
C150UI	50	Cincado y lacado	Iguales (I)

Acotaciones

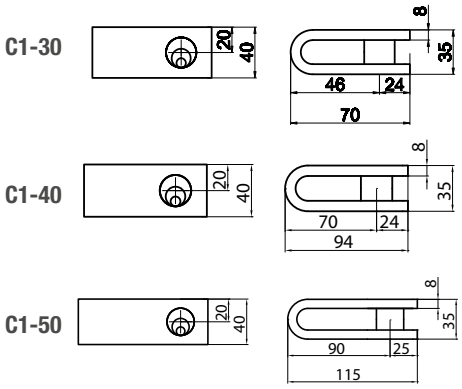

Modo de envase

Siempre se suministran cajas completas.

Modelo C1-30 mm
6 unidades

Modelo C1-40 mm
3 juegos de 2 unidades

Modelo C1-50 mm
3 juegos de 2 unidades

Contenido caja

Modelo C1-30

- 1 Candado
- 5 Llaves de latón

Modelo C1-40 y C1-50

- 2 Candados
- 2 Pestilleras
- 5 Llaves de latón

*Todos los candados se pueden suministrar con la misma llave y en diferentes modelos.

*Todos los candados se pueden suministrar con llaves diferentes y una sola llave maestra.

*Estos modelos de candados pueden igualar sus llaves con nuestros cerrojos de seguridad, cerraduras de embutir de 60 y 70 y nuestras cerraduras de cancelas derechas e izquierdas.

E6/E7

CERRADURAS PARA EMBUTIR

LLAVE SERRETA

REF.	Terminación	Tipo llave
E6D	Dorado	-
E6DI	Dorado	Iguales (I)
E6N	Niquelado	-
E6NI	Niquelado	Iguales (I)

REF.	Terminación	Tipo llave
E7D	Dorado	-
E7DI	Dorado	Iguales (I)
E7N	Niquelado	-
E7NI	Niquelado	Iguales (I)

Acotaciones

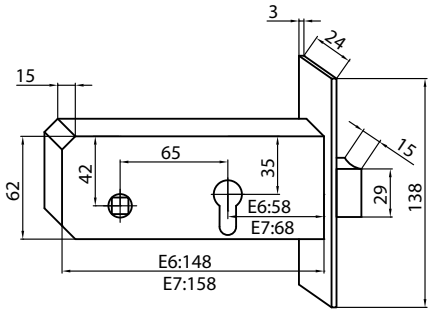

Modo de envase

Modelo E6 y E7
24 unidades

Contenido caja

- 1 Cerradura
- 1 Cilindro
- 1 Pestillera
- 9 Tornillos
- 3 Llaves de latón
- 2 Embellecedores

*Todas las cerraduras se pueden suministrar con la misma llave y en diferentes modelos.

*Todas las cerraduras se pueden suministrar con llaves diferentes y una sola llave maestra.

*Estos modelos de cerraduras pueden igualar sus llaves con nuestros cerrojos de seguridad, nuestros candados y nuestras cerraduras de cancelas derechas e izquierdas.

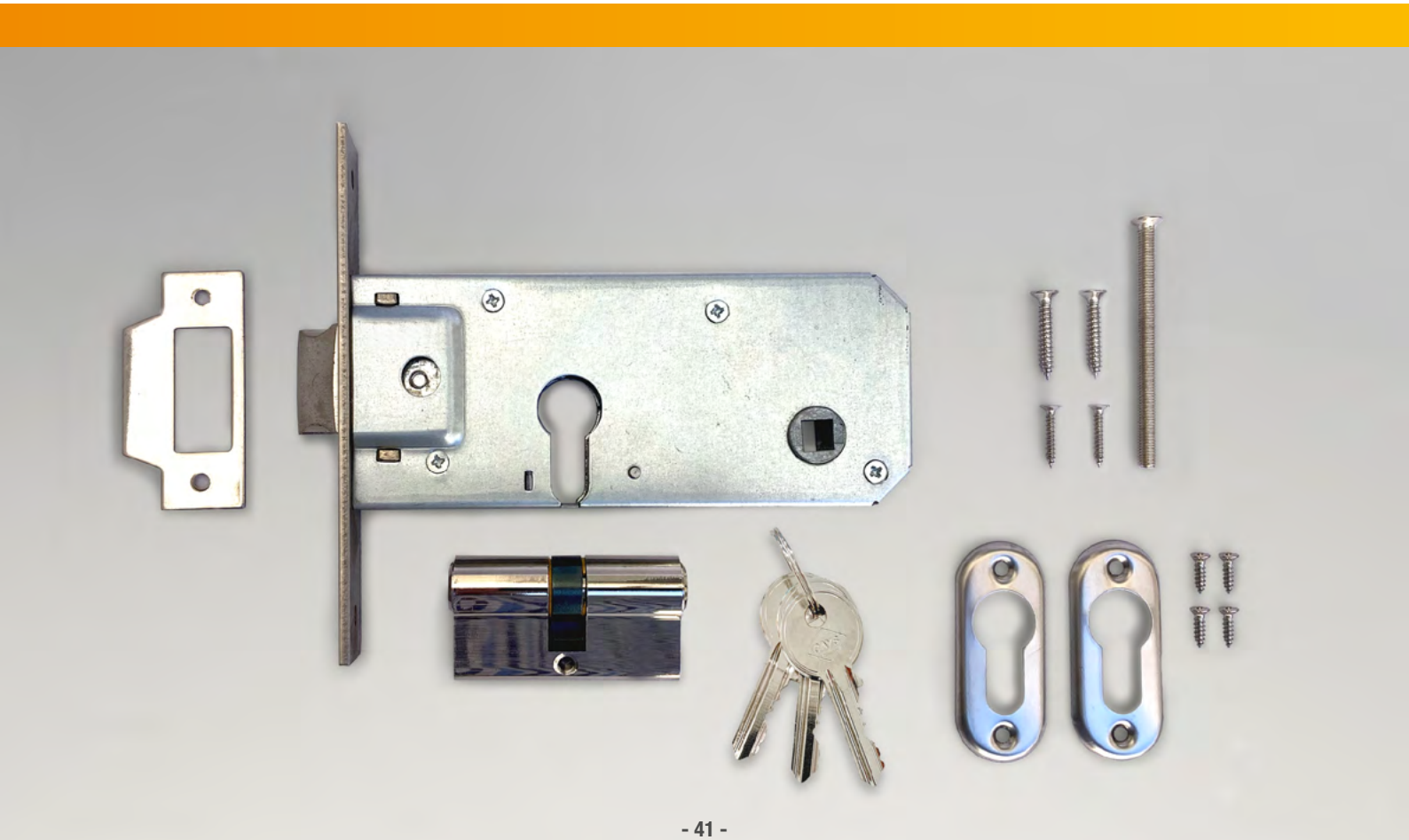

E6/E7

CERRADURAS PARA EMBUTIR

LLAVE PUNTO

REF.	Terminación	Tipo llave
E6DU	Dorado	-
E6DUI	Dorado	Iguales (I)
E6NU	Niquelado	-
E6NUI	Niquelado	Iguales (I)

REF.	Terminación	Tipo llave
E7DU	Dorado	-
E7DUI	Dorado	Iguales (I)
E7NU	Niquelado	-
E7NUI	Niquelado	Iguales (I)

Acotaciones

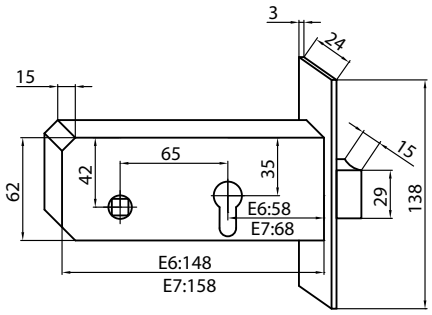

Modo de envase

Modelo E6 y E7
24 unidades

Contenido caja

- 1 Cerradura
- 1 Cilindro
- 1 Pestillera
- 9 Tornillos
- 3 Llaves de latón
- 2 Embellecedores

*Todas las cerraduras se pueden suministrar con la misma llave y en diferentes modelos.

*Todas las cerraduras se pueden suministrar con llaves diferentes y una sola llave maestra.

*Estos modelos de cerraduras pueden igualar sus llaves con nuestros cerrojos de seguridad, nuestros candados y nuestras cerraduras de cancelas derechas e izquierdas.

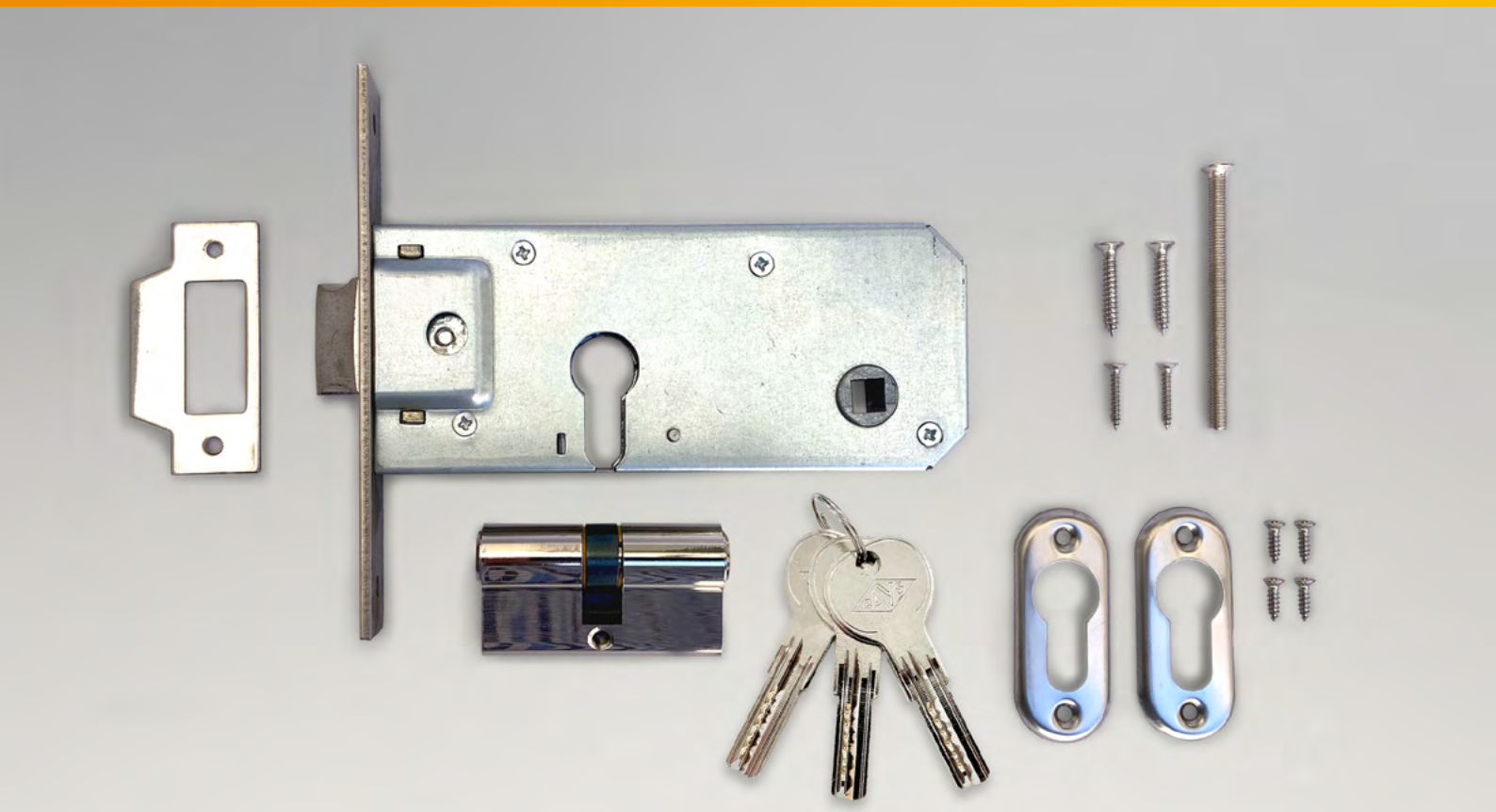

30X30LLD
30X30LLN

CILINDROS PARA CERRADURAS Y CERROJOS

LLAVE SERRETA

REF.	Terminación	Tipo llave
30X30LLD	Dorado	-
30X30LLDI	Dorado	Iguales (I)

REF.	Terminación	Tipo llave
30X30LLN	Niquelado	-
30X30LLNI	Niquelado	Iguales (I)

Acotaciones

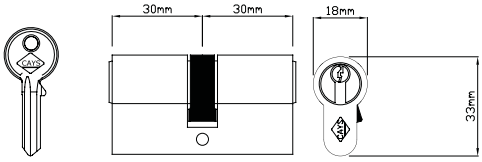

Contenido caja

- 1 Cilindro
- 1 Tornillo
- 3 Llaves de latón

*Todos los cilindros se pueden suministrar con la misma llave y en diferentes modelos.

*Todos los cilindros se pueden suministrar con llaves diferentes y una sola llave maestra.

*Estos modelos de cilindros pueden igualar sus llaves con nuestros cerrojos de seguridad, nuestros candados y nuestras cerraduras de cancelas derechas e izquierdas.

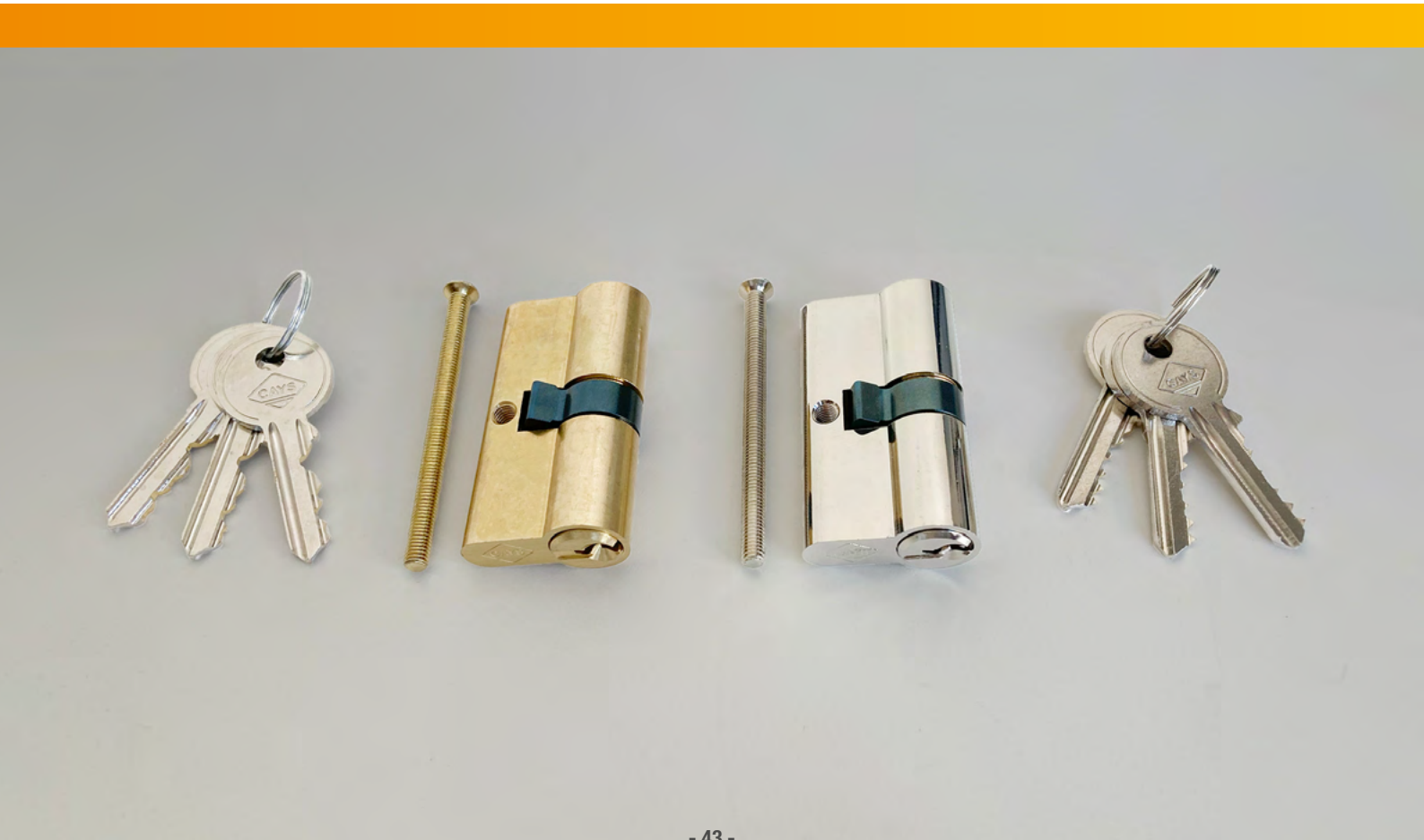

30X30LLDU
30X30LLNU

CILINDROS PARA CERRADURAS Y CERROJOS

LLAVE PUNTO

REF.	Terminación	Tipo llave
30X30LLDU	Dorado	-
30X30LLDUI	Dorado	Iguales (I)

REF.	Terminación	Tipo llave
30X30LLNU	Niquelado	-
30X30LLNUI	Niquelado	Iguales (I)

Acotaciones

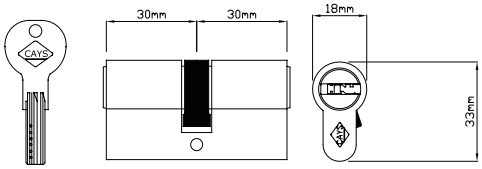

Contenido caja

- 1 Cilindro
- 1 Tornillo
- 3 Llaves de latón

*Todos los cilindros se pueden suministrar con la misma llave y en diferentes modelos.

*Todos los cilindros se pueden suministrar con llaves diferentes y una sola llave maestra.

*Estos modelos de cilindros pueden igualar sus llaves con nuestros cerrojos de seguridad, nuestros candados y nuestras cerraduras de cancelas derechas e izquierdas.

ESC

ESCUDO DE SEGURIDAD PARA CERRADURAS

Acotaciones

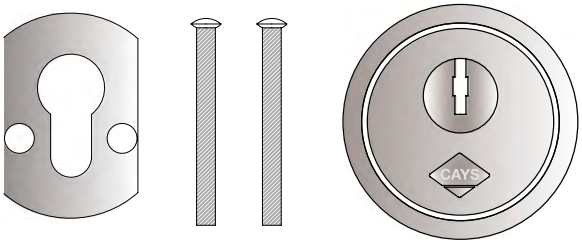

Contenido caja

- 1 Embellecedor
- 2 Tornillos
- 1 Escudo de seguridad

Solución de seguridad adicional para puertas, aumentando la protección del bombillo o cilindro ante ataques para romperlo o forzarlo.
Incluye anillo exterior macizo de efecto embellecedor para dar uniformidad a la imagen de la puerta.

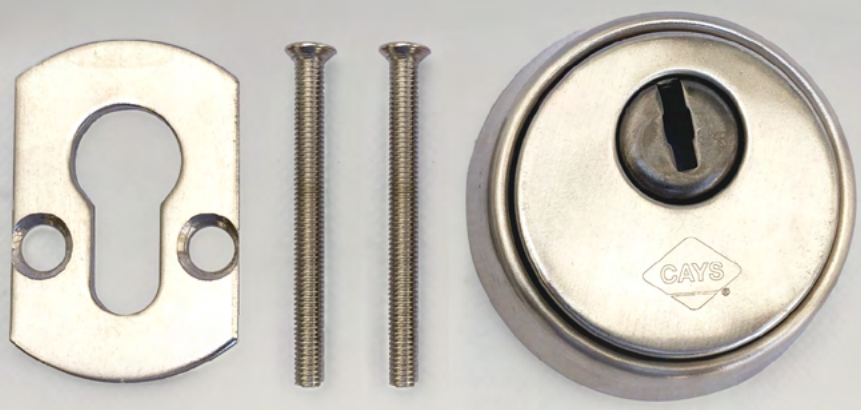

CL

CERRADURAS PARA PUERTAS ENROLLABLES LLAVE PUNTO

REF.	Tamaño Guía	Terminación	Tipo llave
CL	45	Galvanizada	-
CLI	45	Galvanizada	Iguales (I)

REF.	Tamaño Guía	Terminación	Tipo llave
CL60	60	Galvanizada	-
CL60I	60	Galvanizada	Iguales (I)

Acotaciones

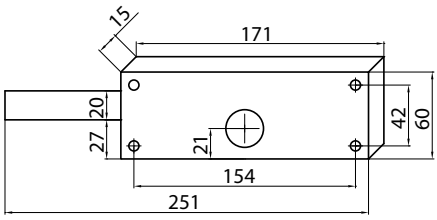

Modo de envase

8 juegos

Contenido caja

- 2 Cerraduras
- 8 Tornillos
- 8 Tuercas
- 3 Llaves de latón

*Pueden ser compatible con cerradura de embutición central cuadrada, pudiendo ser ambas cerraduras con la misma llave.

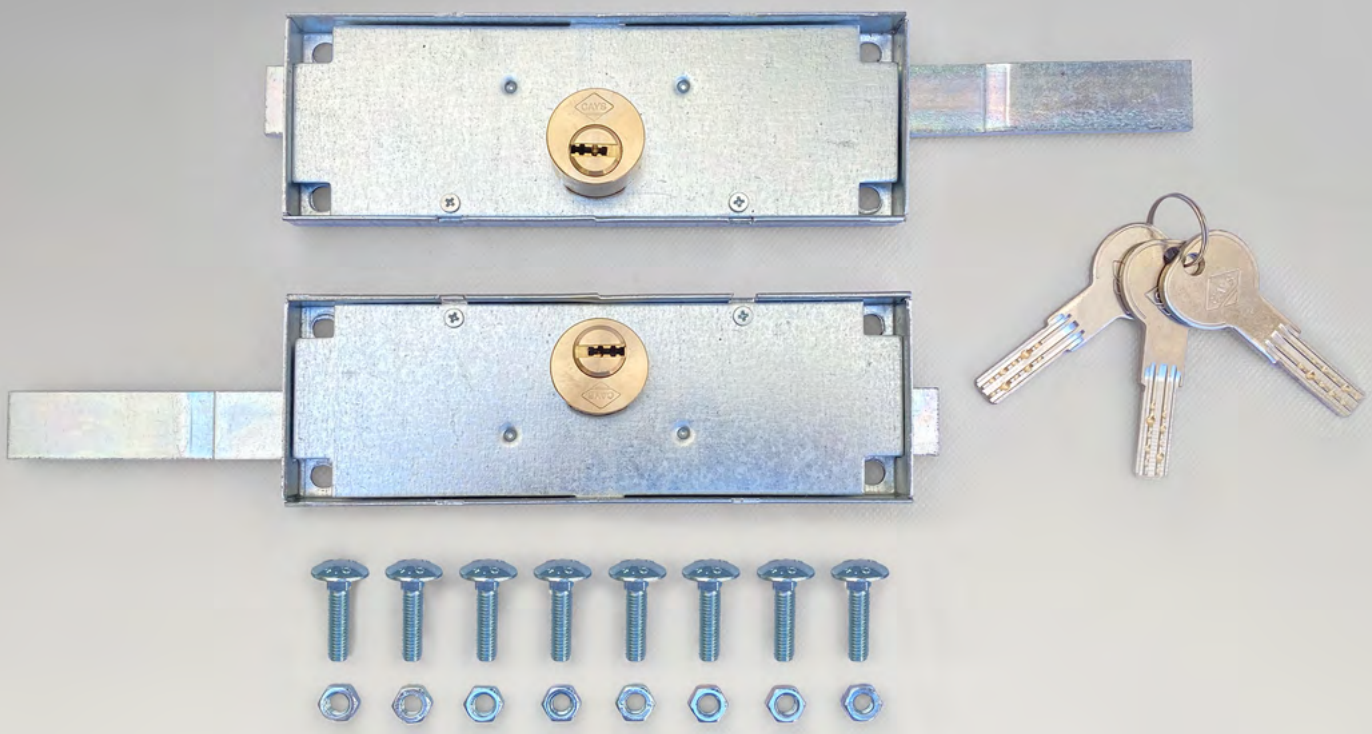

CEP

CERRADURAS PARA EMBUTIR EN SUELO CON LLAVE PUNTO

FORMA CUADRADA

REF.	Modelo	Terminación	Tipo llave
CEP	Forma cuadrada	Niquelado	-
CEPI	Forma cuadrada	Niquelado	Iguales (I)

Acotaciones

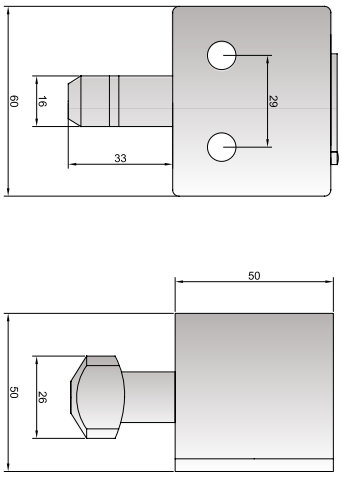

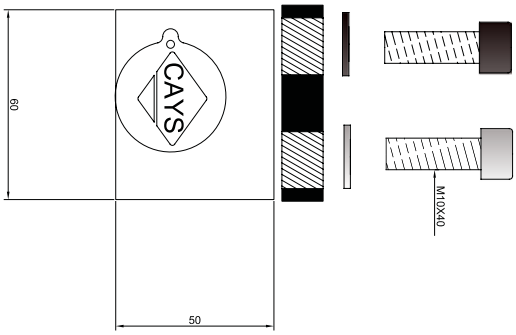

Contenido caja

- 1 Cuerpo
- 1 Cerradura
- 2 Tornillos
- 2 Arandelas
- 1 Adaptador
- 3 Llaves de latón

Compatible con perfil de cilindro de cerraduras laterales, pudiedo ser ambas cerraduras con la misma llave.

CE

CERRADURAS PARA EMBUTIR EN SUELO CON LLAVE PUNTO

FORMA CIRCULAR

REF.	Modelo	Terminación	Tipo llave
CE	Forma circular	Niquelado	-
CEI	Forma circular	Niquelado	Iguales (I)

Acotaciones

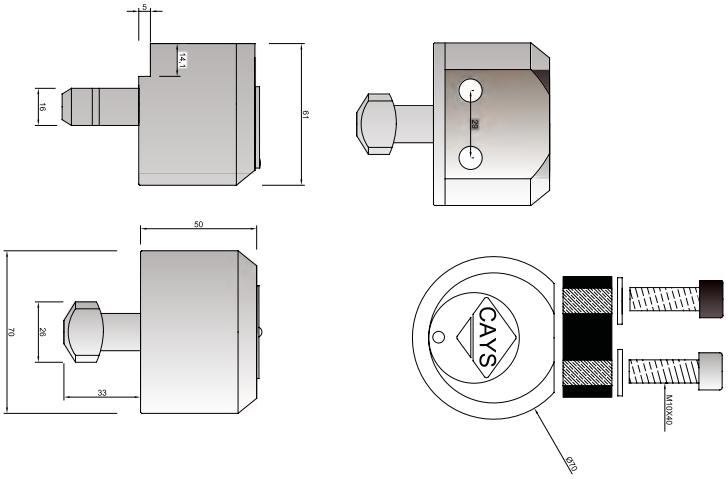

Contenido caja

- 1 Cuerpo
- 1 Cerradura
- 2 Tornillos
- 2 Arandelas
- 1 Adaptador
- 3 Llaves de latón

CB

CERRADURAS PARA PUERTAS BASCULANTES

REF.	Modelo	Tipo llave
CB	Cerradura para puerta basculante	-
CBI	Cerradura para puerta basculante	Iguales (I)

Contenido caja

- 1 Cerradura
- 1 Embellecedor
- 2 Manillas
- 1 Tornillo
- 2 Arandelas
- 1 Eje
- 3 Llaves de latón

Acotaciones

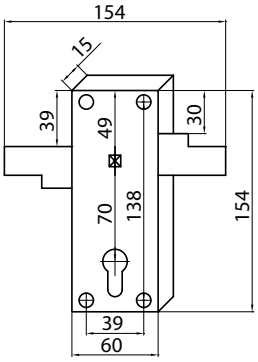

*Todas las cerraduras se pueden suministrar con la misma llave y en diferentes modelos.

*Todas las cerraduras se pueden suministrar con llaves diferentes y una sola llave maestra.

*Estos modelos de cerraduras pueden igualar sus llaves con nuestros cerrojos de seguridad, nuestros candados y nuestras cerraduras de cancelas derechas e izquierdas.

CD-CI

CERROJO PARA CANCELA

CON CANDADO LLAVE SERRETA

REF.	Colocación	Terminación	Tipo llave
CI	Hoja izquierda de la puerta	Cincado	-
CII	Hoja izquierda de la puerta	Cincado	Iguales (I)
CD	Hoja derecha de la puerta	Cincado	-
CDI	Hoja derecha de la puerta	Cincado	Iguales (I)

Acotaciones

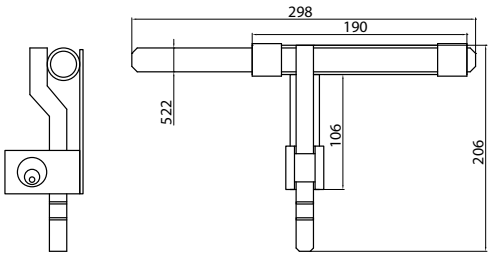

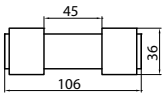

Contenido caja

- 1 Cerrojo
- 1 Pestillera
- 1 Candado
- 3 Llaves de latón

*Todos los cerrojos se pueden suministrar con la misma llave y en diferentes modelos.

*Todos los cerrojos se pueden suministrar con llaves diferentes y una sola llave maestra.

*Estos modelos de cerrojos cancela pueden igualar sus llaves con nuestros candados de seguridad, cerraduras de embutir de 60 y 70 y nuestros cerrojos de seguridad.

CD-CI

CERROJO PARA CANCELA

CON CANDADO LLAVE PUNTO

REF.	Colocación	Terminación	Tipo llave
CIU	Hoja izquierda de la puerta	Cincado	-
CIUI	Hoja izquierda de la puerta	Cincado	Iguales (I)
CDU	Hoja derecha de la puerta	Cincado	-
CDUI	Hoja derecha de la puerta	Cincado	Iguales (I)

Acotaciones

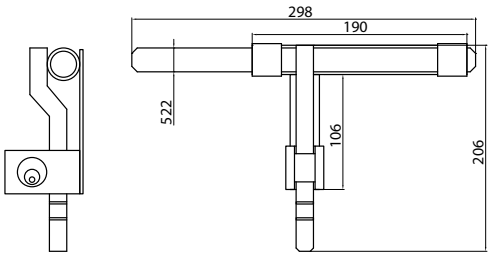

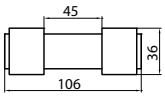

Contenido caja

- 1 Cerrojo
- 1 Pestillera
- 1 Candado
- 5 Llaves de latón

*Todos los cerrojos se pueden suministrar con la misma llave y en diferentes modelos.

*Todos los cerrojos se pueden suministrar con llaves diferentes y una sola llave maestra.

*Estos modelos de cerrojos cancela pueden igualar sus llaves con nuestros candados de seguridad, cerraduras de embutir de 60 y 70 y nuestros cerrojos de seguridad.

CS

CERROJO PARA CANCELA

SIN CIERRE

REF.	Modelo	Terminación
CS	Sin cierre (S)	Cincado

Acotaciones

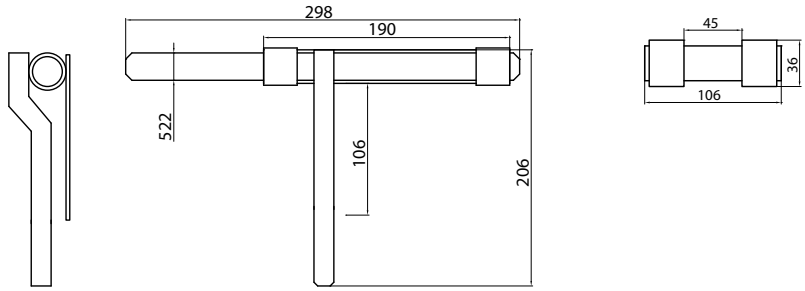

Contenido caja

- 1 Cerrojo
- 1 Pestillera

PEPL-PEPC

PESTILLERAS ELÉCTRICAS

Acotaciones

PEPL

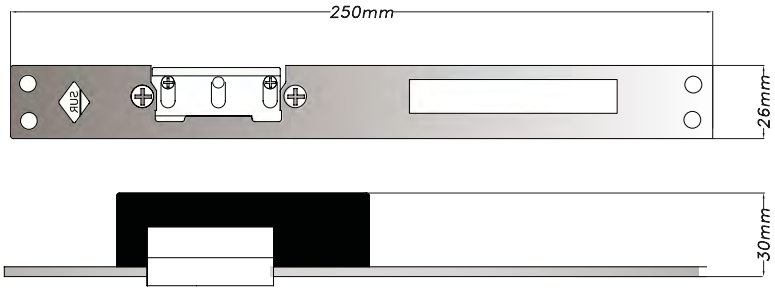

PEPC

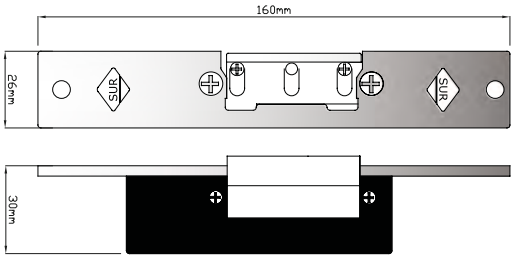

Contenido caja

- 1 Pestillera eléctrica

Memoria mecánica de puerta con apertura permanente tras un impulso eléctrico. El cierre vuelve a activarse una vez cerrada la puerta. Incluye bloqueo de botón.

PEPL

PEPC

V

TIRADORES DE POMO

REF.	Modelo	Terminación	Tamaño
V14	Pomo liso	Lacado	60x70 mm
V22	Pomo tallado	Lacado	60x70 mm

Terminaciones y Acabados

Se suministrarán lacado en negro y óxido, también podrán suministrarse en otros acabados bajo pedidos mínimos.

Modo de envase

Modelo V14 y V22
10 unidades

V14

V22

CRT

CUARTERONES

REFERENCIAS
C20P
C20C
C20L
C40P
C40C
C40L
C47
C90

CÓDIGOS
P -Punta de diamante
C -Círculo
L -Liso

Modo de envase

Modelo 200 X 200 / 50 unidades

Modelo 400 X 200 / 25 unidades

Modelo 475 X 200 / 25 unidades

Modelo 475 X 900 / 8 unidades

Se suministran cajas completas.

Terminaciones y Acabados

ACERO

Mod. CRT
200 X 200 P

Mod. CRT
200 X 200 C

Mod. CRT
200 X 200 L

Mod. CRT
475 X 200

Mod. CRT
475 X 900

Mod. CRT
400 X 200 P

Mod. CRT
400 X 200 C

Mod. CRT
400 X 200 L

HPB

HERRAJE PARA PUERTA BASCULANTE DE MUELLE

REF. HERRAJE CORTO

Herraje Puerta	Herraje Puertas Peatonal
HAC	HACP
HBC	HBCP
HCC	HCCP
HCDC	HCDCP

REF. HERRAJE NORMAL

Herraje Puerta	Herraje Puertas Peatonal
HA	HAP
HB	HBP
HC	HCP
HCD	HCDP

REF. HERRAJE LARGO

Herraje Puerta	Herraje Puertas Peatonal
HAL	HALP
HBL	HBLP
HCL	HCLP
HCDL	HCDLP

KIT DE HERRAJE PARA PUERTAS BASCULANTES DE MUELLES

Croquis de colocación cerraduras y pestillos

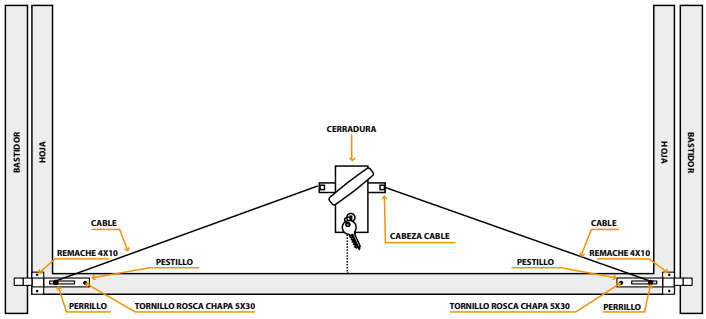

Sistema de tensado de muelles en puertas instaladas

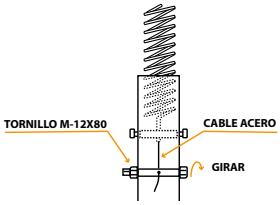

Terminaciones y acabados

KIT DE ACCESORIOS PARA PUERTAS

1 Cerradura modelo CB
2 Pestillos
2 Pestilleras
4 Pernos / tensar muelles
1 Broca 4,5
4 Remaches 4x10
16 Tornillos R/CH
4 Tornillos para cerraduras
2 Tornillos para pestillos
2 Cables

KIT DE ACCESORIOS PARA PUERTAS PEATONALES

1 Cerrojo CAYS
16 Remaches
2 CM120
2 Pestilleras
1 Tirador pomo
4 Pernos / tensar muelles
1 Broca 4,5 mm.
16 Tornillos roca chapa R/ch

NOTA:

*Herraje corto, para puertas de ALTO: 1,90 a 2,10 mts.
*Herraje normal, para puertas de ALTO: 2,10 a 2,60 mts.
*Herraje largo para puertas a partir de 2,60 mts. de altura

Los herrajes podrán suministrarse sólo los brazos y sus muelles sin el resto de accesorios.

Referencias
L-Largo
C-Corto
P-Peatonal

HPB

HERRAJE PARA PUERTA BASCULANTE DE MUELLE

Modelo de herraje según medida

Ancho ► Alto ▼	200		220		240		260		280		300		320		340		360		380		400	
180	A	A	A	B	A	B	A	B	A	B	A	B	A	B	A	C	B	C	B	***	C	***
190	A	A	A	B	A	B	A	B	A	B	A	B	A	B	B	C	C	C	C	***	C	***
200	A	A	A	B	A	B	A	B	A	B	A	B	B	C	B	C	C	C	C	***	C	***
210	A	A	A	B	A	B	A	B	A	C	A	C	B	C	B	C	C	C	C	***	C	***
220	A	A	A	B	A	B	B	C	B	C	B	C	B	C	B	C+D	C	C	C	***	C	***
230	A	B	A	C	A	C	B	C	B	C	B	C	B	C	C	C+D	C	C+D	C	***	C+D	***
240	A	B	B	C	B	C	B	C	B	C	B	C+D	C	C+D	C	C+D	C	C+D	C	***	C+D	***
250	A	B	B	C	B	C	B	C	B	C+D	C	C+D	C	C+D	C	C+D	C+D	C+D	C+D	***	C+D	***
260	A	B	B	C	C	C	C	C	C	C+D	C	C+D	C	C+D	C+D	C+D	C+D	***	C+D	***	C+D	***

PESO MÁXIMO PERMITIDO PARA CADA TIPO DE MUELLES			
A - 60 KG.	B - 70 KG.	C - 90 KG.	C+D - 110 KG.

● Color gris: puertas SIN postiguillo
● Color rojo: puertas CON postiguillo
*** NO es aconsejable

HPB

HERRAJE PARA PUERTA BASCULANTE DE MUELLE

Acotaciones

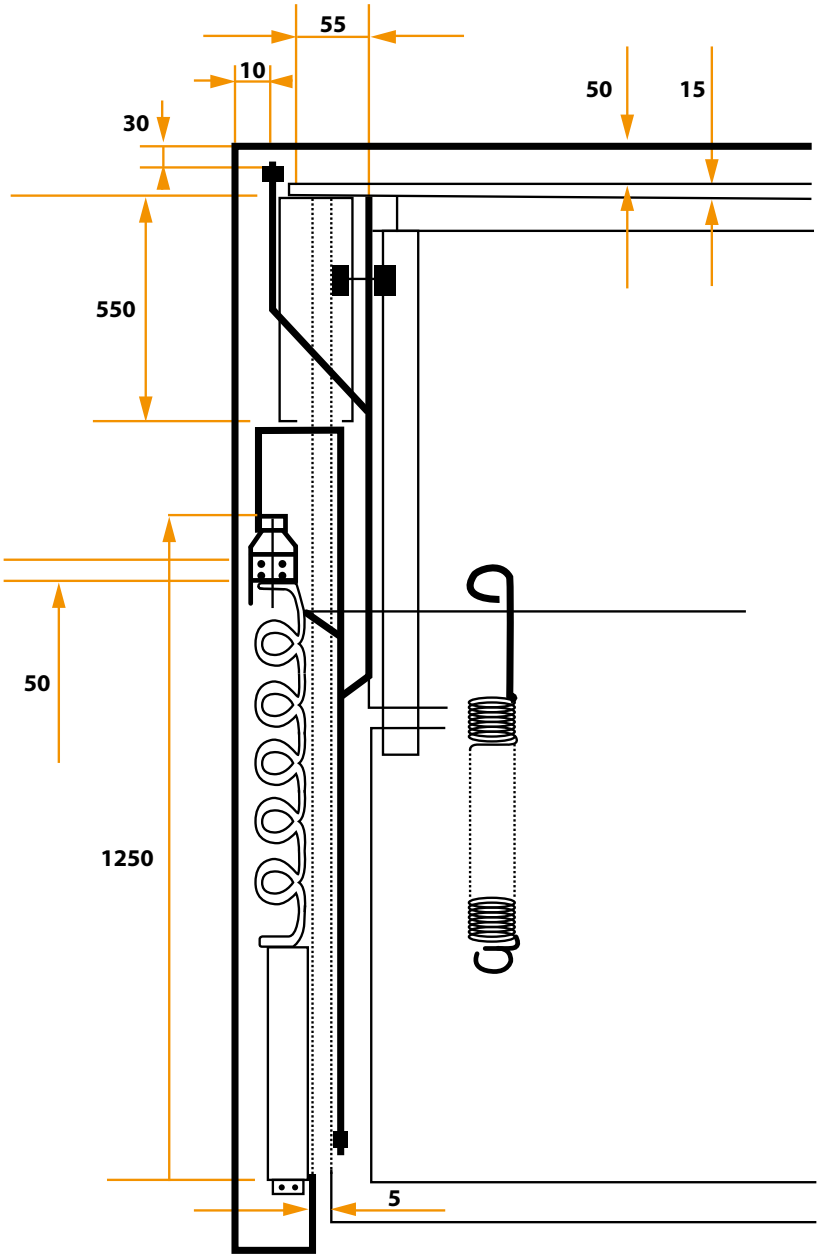

*Extensión máxima del muelle, 1.170 mm.
*Todas estas medidas están especificadas en mm.

L

PUNTAS DE LANZA

REF.	Modelo	Terminación	Tamaño
L1	Grande	Acero	120 mm
L2	Pequeño	Acero	96 mm

Acotaciones

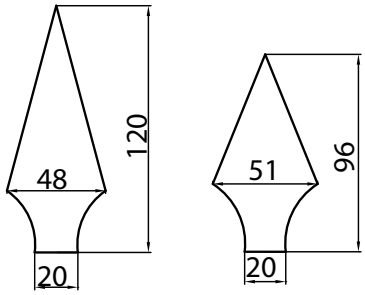

Modo de envase

Modelo L1 y L2
200 unidades

Mod. L-1

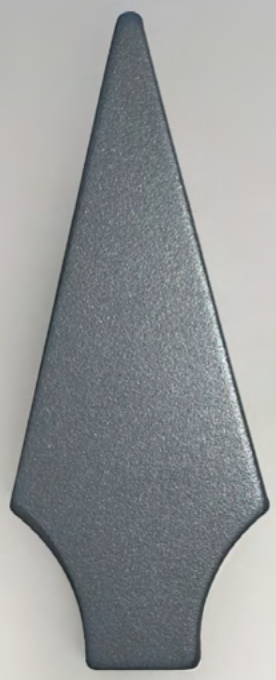

Mod. L-2

P.I. Piedra Hincada, C/ Piedra Hincada Tres, Nave 2
41500 Alcalá de Guadaíra · Sevilla (España)
Apdo. de Correos, 152
T. +34 95 562 70 15
info@cays.es
www.cays.es

UNIÓN EUROPEA

FONDO EUROPEO DE DESARROLLO REGIONAL
UNA MANERA DE HACER EUROPA